บันทึกข้อความ

ส่วนราชการ สำนักการคลัง ฝ่ายพัสดุและทรัพย์สิน โทร ๓๑๘ , ๓๑๙

ที่ /๒๕๖๓ วันที่ ๓ ธันวาคม ๒๕๖๓

เรื่อง ขอรับฟังคำวิจารณ์จ้างก่อสร้างโครงการก่อสร้างปรับปรุงถนน คสล.บริเวณหมู่บ้านคำทองวิลล่า ด้วยวิธีประกวดราคาอิเล็กทรอนิกส์ (e-bidding)

เรียน ปลัดเทศบาล ผ่าน นายกเทศมนตรี

เรียน ผู้อำนวยการสำนักการคลัง

ด้วย ฝ่ายพัสดุและทรัพย์สิน ได้รายงานขอจ้างก่อสร้างโครงการก่อสร้างปรับปรุงถนน คสล. บริเวณหมู่บ้านคำทองวิลล่า ด้วยวิธีประกวดราคาอิเล็กทรอนิกส์ (e-bidding) ราคากลางในการจัดจ้าง ๕,๔๙๑,๘๐๑.๔๔ บาท (-ห้าล้านสี่แสนเก้าหมื่นหนึ่งพันแปดร้อยหนึ่งบาทสี่สิบสี่สตางค์-) ซึ่งได้รับอนุมัติให้จัดจ้าง พร้อมทั้งให้จัดทำร่างประกาศจ้างและร่างเอกสารประกวดราคาจ้างก่อสร้างโครงการก่อสร้างปรับปรุงถนน คสล.บริเวณหมู่บ้านคำทองวิลล่า ด้วยวิธีประกวดราคาอิเล็กทรอนิกส์ (e-bidding) เพื่อนำร่างประกาศจ้างและร่างเอกสารประกวดราคาฯ ไปเผยแพร่ให้สาธารณชนเสนอแนะ วิจารณ์ ผ่านทางเว็ปไซต์ของเทศบาลนครปากเกร็ด,ปิดประกาศที่ตู้ประกาศของเทศบาลนครปากเกร็ด และเว็ปไซต์ของกรมบัญชีกลาง แล้วนั้น

ฝ่ายพัสดุและทรัพย์สิน ขอนำร่างประกาศจ้างและร่างเอกสารประกวดราคาฯ ขึ้นเผยแพร่ทางเว็ปไซต์ของเทศบาลนครปากเกร็ด,ปิดประกาศที่ตู้ประกาศของเทศบาลนครปากเกร็ด และเว็ปไซต์ของกรมบัญชีกลาง เป็นเวลาติดต่อกันไม่น้อยกว่า ๓ วันทำการ ตั้งแต่วันที่ ๓ ธันวาคม ๒๕๖๓ ถึงวันที่ ๘ ธันวาคม ๒๕๖๓

จึงเรียนมาเพื่อโปรดพิจารณา

(นางสาวอรุณศรี วงหาร)
หัวหน้าฝ่ายพัสดุและทรัพย์สิน

(นางสาวสุกัญญา พงษ์สุกิจวัฒนา)
ผู้อำนวยการกองบริหารการคลัง
๓ ธ.ค. ๒๕๖๓

-เห็นควรขอหนังสือนี้ นำร่างประกาศและร่างเอกสารประกวดราคา
ขึ้นเผยแพร่ ทางเว็ปไซต์เทศบาล, กรมบัญชีกลาง และปิดประกาศที่ตู้ประกาศเทศบาล
ตั้งแต่วันที่ ๓ - ๘ ธค ๖๓

(นางดวงจันทร์ ทองกระสัน)
ผู้อำนวยการสำนักการคลัง
๓ ธ.ค. ๒๕๖๓

ดำเนินการ

(นายวิชัย บรรดาศักดิ์)
นายกเทศมนตรีนครปากเกร็ด

(นายสุทร บุญสิริ)
ปลัดเทศบาล

ประกาศเทศบาลนครปากเกร็ด

เรื่อง ประกวดราคาจ้างก่อสร้างโครงการก่อสร้างปรับปรุงถนน คสล.บริเวณหมู่บ้านคำทองวิลล่า ด้วยวิธีประกวดราคาอิเล็กทรอนิกส์ (e-bidding)

เทศบาลนครปากเกร็ด มีความประสงค์จะ ประกวดราคาจ้างก่อสร้างโครงการก่อสร้างปรับปรุงถนน คสล.บริเวณหมู่บ้านคำทองวิลล่า ด้วยวิธีประกวดราคาอิเล็กทรอนิกส์ (e-bidding) โดยก่อสร้างปรับปรุงถนน คสล. กว้างประมาณ ๓.๕๐ - ๖.๐๐ เมตร ยาวประมาณ ๒๕๒.๐๐ เมตร หนา ๐.๑๕ เมตร พื้นที่ประมาณ ๑,๑๖๐.๐๐ ตารางเมตร (ไม่รวมพื้นที่บ่อพัก คสล.) วางท่อระบายน้ำ HDPE Ø ๐.๖๐ เมตร. พร้อมบ่อพัก คสล. ทั้งสองฝั่ง ความยาวรวมประมาณ ๕๐๔.๐๐ เมตร ก่อสร้างรางวี คสล. กว้าง ๐.๕๐ เมตร ทั้งสองฝั่ง ตามแบบรูปและรายการของเทศบาล ราคากลางของงานก่อสร้างในการประกวดราคาครั้งนี้เป็นเงินทั้งสิ้น ๕,๔๙๑,๘๐๑.๔๔ บาท (ห้าล้านสี่แสนเก้าหมื่นหนึ่งพันแปดร้อยเอ็ดบาทสี่สิบสี่สตางค์)

ผู้ยื่นข้อเสนอจะต้องมีคุณสมบัติ ดังต่อไปนี้

๑. มีความสามารถตามกฎหมาย

๒. ไม่เป็นบุคคลล้มละลาย

๓. ไม่อยู่ระหว่างเลิกกิจการ

๔. ไม่เป็นบุคคลซึ่งอยู่ระหว่างถูกระงับการยื่นข้อเสนอหรือทำสัญญากับหน่วยงานของรัฐไว้ชั่วคราวเนื่องจากเป็นผู้ที่ไม่ผ่านเกณฑ์การประเมินผลการปฏิบัติงานของผู้ประกอบการตามระเบียบที่รัฐมนตรีว่าการกระทรวงการคลังกำหนดตามที่ประกาศเผยแพร่ในระบบเครือข่ายสารสนเทศของกรมบัญชีกลาง

๕. ไม่เป็นบุคคลซึ่งถูกระบุชื่อไว้ในบัญชีรายชื่อผู้ทิ้งงานและได้แจ้งเวียนชื่อให้เป็นผู้ทิ้งงานของหน่วยงานของรัฐในระบบเครือข่ายสารสนเทศของกรมบัญชีกลาง ซึ่งรวมถึงนิติบุคคลที่ผู้ทิ้งงานเป็นหุ้นส่วนผู้จัดการ กรรมการผู้จัดการ ผู้บริหาร ผู้มีอำนาจในการดำเนินงานในกิจการของนิติบุคคลนั้นด้วย

๖. มีคุณสมบัติและไม่มีลักษณะต้องห้ามตามที่คณะกรรมการนโยบายการจัดซื้อจัดจ้างและการบริหารพัสดุภาครัฐกำหนดในราชกิจจานุเบกษา

๗. เป็นนิติบุคคลผู้มีอาชีพรับจ้างงานที่ประกวดราคาอิเล็กทรอนิกส์ดังกล่าว

๘. ไม่เป็นผู้มีผลประโยชน์ร่วมกันกับผู้ยื่นข้อเสนอราคารายอื่นที่เข้ายื่นข้อเสนอให้แก่เทศบาลนครปากเกร็ด ณ วันประกาศประกวดราคาอิเล็กทรอนิกส์ หรือไม่เป็นผู้กระทำการอันเป็นการขัดขวางการแข่งขันราคาอย่างเป็นธรรม ในการประกวดราคาอิเล็กทรอนิกส์ครั้งนี้

๙. ไม่เป็นผู้ได้รับเอกสิทธิ์หรือความคุ้มกัน ซึ่งอาจปฏิเสธไม่ยอมขึ้นศาลไทย เว้นแต่รัฐบาลของผู้ยื่นข้อเสนอได้มีคำสั่งให้สละเอกสิทธิ์และความคุ้มกันเช่นว่านั้น

๑๐. ผู้ยื่นข้อเสนอต้องมีผลงานก่อสร้างประเภทเดียวกันกับงานที่ประกวดราคาจ้างก่อสร้าง **และต้องเป็นงานของผู้รับจ้างในสัญญาเดียว** ในวงเงินไม่น้อยกว่า ๒,๗๐๐,๐๐๐.๐๐ บาท (สองล้านเจ็ดแสนบาทถ้วน) และเป็นผลงานที่เป็นคู่สัญญาโดยตรงกับหน่วยงานของรัฐ หรือหน่วยงานเอกชนที่เทศบาลนครปากเกร็ดเชื่อถือ

ผู้ยื่นข้อเสนอที่เสนอราคาในรูปแบบของ "กิจการร่วมค้า" ต้องมีคุณสมบัติดังนี้

(๑) กรณีที่กิจการร่วมค้าได้จดทะเบียนเป็นนิติบุคคลใหม่ กิจการร่วมค้าจะต้องมีคุณสมบัติครบถ้วน

ตามเงื่อนไขที่กำหนดไว้ในเอกสารประกวดราคา และการเสนอราคาให้เสนอราคาในนาม "กิจการร่วมค้า" ส่วนคุณสมบัติด้านผลงานก่อสร้าง กิจการร่วมค้าดังกล่าวสามารถนำผลงานก่อสร้างของผู้เข้าร่วมค้ามาใช้แสดงเป็นผลงานก่อสร้างของกิจการร่วมค้าที่เข้าประกวดราคาได้

(๒) กรณีที่กิจการร่วมค้าไม่ได้จดทะเบียนเป็นนิติบุคคลใหม่ นิติบุคคลแต่ละนิติบุคคลที่เข้าร่วมค้าทุกรายจะต้องมีคุณสมบัติครบถ้วนตามเงื่อนไขที่กำหนดไว้ในเอกสารประกวดราคา เว้นแต่ในกรณีที่กิจการร่วมค้าได้มีข้อตกลงระหว่างผู้เข้าร่วมค้าเป็นลายลักษณ์อักษรกำหนดให้ผู้เข้าร่วมค้ารายใดรายหนึ่งเป็นผู้รับผิดชอบหลักในการเข้าเสนอราคากับหน่วยงานของรัฐ และแสดงหลักฐานดังกล่าวมาพร้อมการยื่นข้อเสนอประกวดราคาทางระบบจัดซื้อจัดจ้างภาครัฐด้วยอิเล็กทรอนิกส์ กิจการร่วมค้านั้นสามารถใช้ผลงานก่อสร้างของผู้เข้าร่วมค้าหลักรายเดียวเป็นผลงานก่อสร้างของกิจการร่วมค้าที่ยื่นข้อเสนอได้

ทั้งนี้ "กิจการร่วมค้าที่จดทะเบียนเป็นนิติบุคคลใหม่" หมายความว่า กิจการร่วมค้าที่จดทะเบียนเป็นนิติบุคคลต่อกรมพัฒนาธุรกิจการค้า กระทรวงพาณิชย์

๑๑. ผู้ยื่นข้อเสนอต้องลงทะเบียนในระบบจัดซื้อจัดจ้างภาครัฐด้วยอิเล็กทรอนิกส์ (Electronic Government Procurement : e - GP) ของกรมบัญชีกลาง

ผู้ยื่นข้อเสนอต้องยื่นข้อเสนอและเสนอราคาทางระบบจัดซื้อจัดจ้างภาครัฐด้วยอิเล็กทรอนิกส์ ในวันที่ ..... ระหว่างเวลา ..... น. ถึง ..... น.

ผู้สนใจสามารถขอรับเอกสารประกวดราคาอิเล็กทรอนิกส์ โดยดาวน์โหลดเอกสารผ่านทางระบบจัดซื้อจัดจ้างภาครัฐด้วยอิเล็กทรอนิกส์ตั้งแต่วันที่ประกาศจนถึงก่อนวันเสนอราคา

ผู้สนใจสามารถดูรายละเอียดได้ที่เว็บไซต์ www. pakkretcity.go.th หรือ www.gprocurement.go.th หรือสอบถามทางโทรศัพท์หมายเลข ๐-๒๙๖๐-๙๗๐๔ต่อ๓๑๘,๓๑๙ ในวันและเวลาราชการ

ประกาศ ณ วันที่ ธันวาคม พ.ศ. ๒๕๖๓

(นายวิชัย บรรดาศักดิ์)

นายกเทศมนตรีนครปากเกร็ด

หมายเหตุ ผู้ประกอบการสามารถจัดเตรียมเอกสารประกอบการเสนอราคา (เอกสารส่วนที่ ๑ และเอกสารส่วนที่ ๒) ในระบบ e-GP ได้ตั้งแต่วันที่ขอรับเอกสารจนถึงวันเสนอราคา

เอกสารประกวดราคาจ้างก่อสร้างด้วยการประกวดราคาอิเล็กทรอนิกส์ (e-bidding)

เลขที่ .....

การจ้างก่อสร้างโครงการก่อสร้างปรับปรุงถนน คสล.บริเวณหมู่บ้านคำทองวิลล่า

ตามประกาศ เทศบาลนครปากเกร็ด

ลงวันที่ ธันวาคม ๒๕๖๓

เทศบาลนครปากเกร็ด ซึ่งต่อไปนี้เรียกว่า "เทศบาลนครปากเกร็ด" มีความประสงค์จะ ประกวดราคาจ้างก่อสร้าง โครงการก่อสร้างปรับปรุงถนน คสล.บริเวณหมู่บ้านคำทองวิลล่า ด้วยวิธีประกวดราคาอิเล็กทรอนิกส์ (e-bidding) โดยก่อสร้างปรับปรุงถนน คสล. กว้างประมาณ ๓.๕๐ - ๖.๐๐ เมตร ยาวประมาณ ๒๕๒.๐๐ เมตร หนา ๐.๑๕ เมตร พื้นที่ประมาณ ๑,๑๖๐.๐๐ ตารางเมตร (ไม่รวมพื้นที่บ่อพัก คสล.) วางท่อระบายน้ำ HDPE Ø ๐.๖๐ เมตร. พร้อมบ่อพัก คสล. ทั้งสองฝั่ง ความยาวรวมประมาณ ๕๐๔.๐๐ เมตร ก่อสร้างรางวี คสล. กว้าง ๐.๕๐ เมตร ทั้งสองฝั่ง ตามแบบรูปและรายการของเทศบาล โดยมีข้อแนะนำและข้อกำหนดดังต่อไปนี้

๑. เอกสารแนบท้ายเอกสารประกวดราคาอิเล็กทรอนิกส์

๑.๑ แบบรูปและรายการละเอียด เลขที่ กส. ๑๗/๒๕๖๔ จำนวน -๒๑- แผ่น

๑.๒ แบบใบเสนอราคาที่กำหนดไว้ในระบบจัดซื้อจัดจ้างภาครัฐด้วยอิเล็กทรอนิกส์

๑.๓ สัญญาจ้างก่อสร้าง

๑.๔ แบบหนังสือค้ำประกัน

(๑) หลักประกันการเสนอราคา

(๒) หลักประกันสัญญา

๑.๕ สูตรการปรับราคา

K = ๐.๓๕ + ๐.๒๐ It/Io + ๐.๑๕ Ct/Co + ๐.๑๕ Mt/Mo + ๐.๑๕ St/So

(งานท่อระบายน้ำคอนกรีตเสริมเหล็กและงานบ่อพัก)

K = ๐.๕๐ + ๐.๑๐ It/Io + ๐.๑๐ Mt/Mo + ๐.๓๐ PEt/PEo

(งานวางท่อเหล็กเหนียวและท่อ HYDENSITY POLYETHYLENE)

K = ๐.๓๐ + ๐.๑๐ It/Io + ๐.๓๕ Ct/Co + ๐.๑๐ Mt/Mo + ๐.๑๕ St/So

(งานผิวถนนคอนกรีตเสริมเหล็ก)

๑.๖ บทนิยาม

(๑) ผู้ที่มีผลประโยชน์ร่วมกัน

(๒) การขัดขวางการแข่งขันอย่างเป็นธรรม

๑.๗ แบบบัญชีเอกสารที่กำหนดไว้ในระบบจัดซื้อจัดจ้างภาครัฐด้วยอิเล็กทรอนิกส์

(๑) บัญชีเอกสารส่วนที่ ๑

(๒) บัญชีเอกสารส่วนที่ ๒

๑.๘ แบ่งงวดงานโครงการก่อสร้างปรับปรุงถนน คสล.บริเวณหมู่บ้านคำทองวิลล่า จำนวน - ๓ - หน้า

๑.๙ ตารางแสดงวงเงินงบประมาณที่ได้รับจัดสรรและราคากลางในงานจ้างก่อสร้าง จำนวน - ๑ - หน้า

.....ฯลฯ.....

๒. คุณสมบัติของผู้ยื่นข้อเสนอ

๒.๑ มีความสามารถตามกฎหมาย

๒.๒ ไม่เป็นบุคคลล้มละลาย

๒.๓ ไม่อยู่ระหว่างเลิกกิจการ

๒.๔ ไม่เป็นบุคคลซึ่งอยู่ระหว่างถูกระงับการยื่นข้อเสนอหรือทำสัญญากับหน่วยงานของรัฐไว้ชั่วคราว เนื่องจากเป็นผู้ที่ไม่ผ่านเกณฑ์การประเมินผลการปฏิบัติงานของผู้ประกอบการตามระเบียบที่รัฐมนตรีว่าการกระทรวงการคลังกำหนดตามที่ประกาศเผยแพร่ในระบบเครือข่ายสารสนเทศของกรมบัญชีกลาง

๒.๕ ไม่เป็นบุคคลซึ่งถูกระบุชื่อไว้ในบัญชีรายชื่อผู้ทิ้งงานและได้แจ้งเวียนชื่อให้เป็นผู้ทิ้งงานของหน่วยงานของรัฐในระบบเครือข่ายสารสนเทศของกรมบัญชีกลาง ซึ่งรวมถึงนิติบุคคลที่ผู้ทิ้งงานเป็นหุ้นส่วนผู้จัดการ กรรมการผู้จัดการ ผู้บริหาร ผู้มีอำนาจในการดำเนินงานในกิจการของนิติบุคคลนั้นด้วย

๒.๖ มีคุณสมบัติและไม่มีลักษณะต้องห้ามตามที่คณะกรรมการนโยบายการจัดซื้อจัดจ้างและการบริหารพัสดุภาครัฐกำหนดในราชกิจจานุเบกษา

๒.๗ เป็นนิติบุคคลผู้มีอาชีพรับจ้างงานที่ประกวดราคาอิเล็กทรอนิกส์ดังกล่าว

๒.๘ ไม่เป็นผู้มีผลประโยชน์ร่วมกันกับผู้ยื่นข้อเสนอรายอื่นที่เข้ายื่นข้อเสนอให้แก่ เทศบาลนครปากเกร็ด ณ วันประกาศประกวดราคาอิเล็กทรอนิกส์ หรือไม่เป็นผู้กระทำการอันเป็นการขัดขวางการแข่งขันอย่างเป็นธรรม ในการประกวดราคาอิเล็กทรอนิกส์ครั้งนี้

๒.๙ ไม่เป็นผู้ได้รับเอกสิทธิ์หรือความคุ้มกัน ซึ่งอาจปฏิเสธไม่ยอมขึ้นศาลไทย เว้นแต่รัฐบาลของผู้ยื่นข้อเสนอได้มีคำสั่งให้สละเอกสิทธิ์และความคุ้มกันเช่นว่านั้น

๒.๑๐ ผู้ยื่นข้อเสนอต้องมีผลงานก่อสร้างประเภทเดียวกันกับงานที่ประกวดราคาจ้างก่อสร้าง **และต้องเป็นงานของผู้รับจ้างในสัญญาเดียว** ในวงเงินไม่น้อยกว่า ๒,๗๐๐,๐๐๐.๐๐ บาท (สองล้านเจ็ดแสนบาทถ้วน) และเป็นผลงานที่เป็นคู่สัญญาโดยตรงกับหน่วยงานของรัฐ หรือหน่วยงานเอกชนที่เทศบาลนครปากเกร็ดเชื่อถือ

ผู้ยื่นข้อเสนอที่เสนอราคาในรูปแบบของ "กิจการร่วมค้า" ต้องมีคุณสมบัติ ดังนี้

(๑) กรณีที่กิจการร่วมค้าได้จดทะเบียนเป็นนิติบุคคลใหม่ กิจการร่วมค้าจะต้องมีคุณสมบัติครบถ้วนตามเงื่อนไขที่กำหนดไว้ในเอกสารประกวดราคา และการเสนอราคาให้เสนอราคาในนาม "กิจการร่วมค้า" ส่วนคุณสมบัติด้านผลงานก่อสร้าง กิจการร่วมค้าดังกล่าวสามารถนำผลงานก่อสร้างของผู้เข้าร่วมค้ามาใช้แสดงเป็นผลงานก่อสร้างของกิจการร่วมค้าที่เข้าประกวดราคาได้

(๒) กรณีที่กิจการร่วมค้าไม่ได้จดทะเบียนเป็นนิติบุคคลใหม่ นิติบุคคลแต่ละนิติบุคคลที่เข้าร่วมค้าทุกรายจะต้องมีคุณสมบัติครบถ้วนตามเงื่อนไขที่กำหนดไว้ในเอกสารประกวดราคา เว้นแต่ ในกรณีที่กิจการร่วมค้าได้มีข้อตกลงระหว่างผู้เข้าร่วมค้าเป็นลายลักษณ์อักษรกำหนดให้ผู้เข้าร่วมค้ารายใดรายหนึ่งเป็นผู้รับผิดชอบหลักในการเข้าเสนอราคากับหน่วยงานของรัฐ และแสดงหลักฐานดังกล่าวมาพร้อมการยื่นข้อเสนอประกวดราคาทางระบบจัดซื้อจัดจ้างภาครัฐด้วยอิเล็กทรอนิกส์ กิจการร่วมค้านั้นสามารถใช้ผลงานก่อสร้างของผู้เข้าร่วมค้าหลักราย

เดียวเป็นผลงานก่อสร้างของกิจการร่วมค้าที่ยื่นเสนอราคาได้

ทั้งนี้ "กิจการร่วมค้าที่จดทะเบียนเป็นนิติบุคคลใหม่" หมายความว่า กิจการร่วมค้าที่จดทะเบียนเป็นนิติบุคคลต่อกรมพัฒนาธุรกิจการค้า กระทรวงพาณิชย์

๒.๑๑ ผู้ยื่นข้อเสนอต้องลงทะเบียนในระบบจัดซื้อจัดจ้างภาครัฐด้วยอิเล็กทรอนิกส์ (Electronic Government Procurement : e - GP) ของกรมบัญชีกลาง

๓. หลักฐานการยื่นข้อเสนอ

ผู้ยื่นข้อเสนอจะต้องเสนอเอกสารหลักฐานยื่นมาพร้อมกับการเสนอราคาทางระบบจัดซื้อจัดจ้างภาครัฐด้วยอิเล็กทรอนิกส์ โดยแยกเป็น ๒ ส่วน คือ

๓.๑ ส่วนที่ ๑ อย่างน้อยต้องมีเอกสารดังต่อไปนี้

(๑) ในกรณีผู้ยื่นข้อเสนอเป็นนิติบุคคล

(ก) ห้างหุ้นส่วนสามัญหรือห้างหุ้นส่วนจำกัด ให้ยื่นสำเนาหนังสือรับรองการจดทะเบียนนิติบุคคล บัญชีรายชื่อหุ้นส่วนผู้จัดการ ผู้มีอำนาจควบคุม (ถ้ามี) พร้อมทั้งรับรองสำเนาถูกต้อง

(ข) บริษัทจำกัดหรือบริษัทมหาชนจำกัด ให้ยื่นสำเนาหนังสือรับรองการจดทะเบียนนิติบุคคล หนังสือบริคณห์สนธิ บัญชีรายชื่อกรรมการผู้จัดการ ผู้มีอำนาจควบคุม (ถ้ามี) และบัญชีผู้ถือหุ้นรายใหญ่ (ถ้ามี) พร้อมทั้งรับรองสำเนาถูกต้อง

(๒) ในกรณีผู้ยื่นข้อเสนอเป็นบุคคลธรรมดาหรือคณะบุคคลที่มิใช่นิติบุคคล ให้ยื่นสำเนาบัตรประจำตัวประชาชนของผู้นั้น สำเนาข้อตกลงที่แสดงถึงการเข้าเป็นหุ้นส่วน (ถ้ามี) สำเนาบัตรประจำตัวประชาชนของผู้เป็นหุ้นส่วน หรือสำเนาหนังสือเดินทางของผู้เป็นหุ้นส่วนที่มิได้ถือสัญชาติไทย พร้อมทั้งรับรองสำเนาถูกต้อง

(๓) ในกรณีผู้ยื่นข้อเสนอเป็นผู้ยื่นข้อเสนอร่วมกันในฐานะเป็นผู้ร่วมค้า ให้ยื่นสำเนาสัญญาของการเข้าร่วมค้า และเอกสารตามที่ระบุไว้ใน (๑) หรือ (๒) ของผู้ร่วมค้า แล้วแต่กรณี

(๔) เอกสารเพิ่มเติมอื่นๆ

(๔.๑) ใบสำคัญแสดงการจดทะเบียนห้างหุ้นส่วนบริษัท

(๕) บัญชีเอกสารส่วนที่ ๑ ทั้งหมดที่ได้ยื่นพร้อมกับการเสนอราคาทางระบบจัดซื้อจัดจ้างภาครัฐด้วยอิเล็กทรอนิกส์ ตามแบบในข้อ ๑.๗ (๑) โดยไม่ต้องแนบในรูปแบบ PDF File (Portable Document Format)

ทั้งนี้ เมื่อผู้ยื่นข้อเสนอดำเนินการแนบไฟล์เอกสารตามบัญชีเอกสารส่วนที่ ๑ ครบถ้วน ถูกต้องแล้ว ระบบจัดซื้อจัดจ้างภาครัฐด้วยอิเล็กทรอนิกส์จะสร้างบัญชีเอกสารส่วนที่ ๑ ตามแบบในข้อ ๑.๗ (๑) ให้โดยผู้ยื่นข้อเสนอไม่ต้องแนบบัญชีเอกสารส่วนที่ ๑ ดังกล่าวในรูปแบบ PDF File (Portable Document Format)

๓.๒ ส่วนที่ ๒ อย่างน้อยต้องมีเอกสารดังต่อไปนี้

(๑) ในกรณีที่ผู้ยื่นข้อเสนอมอบอำนาจให้บุคคลอื่นกระทำการแทนให้แนบหนังสือมอบอำนาจซึ่งติดอากรแสตมป์ตามกฎหมาย โดยมีหลักฐานแสดงตัวตนของผู้มอบอำนาจและผู้รับมอบอำนาจ ทั้งนี้หากผู้รับมอบอำนาจเป็นบุคคลธรรมดาต้องเป็นผู้ที่บรรลุนิติภาวะตามกฎหมายแล้วเท่านั้น

(๒) หลักประกันการเสนอราคา ตามข้อ ๕

(๓) สำเนาหนังสือรับรองผลงานก่อสร้างพร้อมทั้งรับรองสำเนาถูกต้อง

(๔) บัญชีเอกสารส่วนที่ ๒ ทั้งหมดที่ได้ยื่นพร้อมกับการเสนอราคาทางระบบจัดซื้อจัดจ้างภาครัฐด้วยอิเล็กทรอนิกส์ตามแบบในข้อ ๑.๗ (๒) โดยไม่ต้องแนบในรูปแบบ PDF File (Portable Document Format)

ทั้งนี้ เมื่อผู้ยื่นข้อเสนอดำเนินการแนบไฟล์เอกสารตามบัญชีเอกสารส่วนที่ ๒ ครบถ้วนถูกต้องแล้ว ระบบจัดซื้อจัดจ้างภาครัฐด้วยอิเล็กทรอนิกส์จะสร้างบัญชีเอกสารส่วนที่ ๒ ตามแบบในข้อ ๑.๗ (๒) ให้โดยผู้ยื่นข้อเสนอไม่ต้องแนบบัญชีเอกสารส่วนที่ ๒ ดังกล่าวในรูปแบบ PDF File (Portable Document Format)

๔. การเสนอราคา

๔.๑ ผู้ยื่นข้อเสนอต้องยื่นข้อเสนอ และเสนอราคาทางระบบจัดซื้อจัดจ้างภาครัฐด้วยอิเล็กทรอนิกส์ตามที่กำหนดไว้ในเอกสารประกวดราคาอิเล็กทรอนิกส์นี้ โดยไม่มีเงื่อนไขใดๆ ทั้งสิ้น และจะต้องกรอกข้อความให้ถูกต้องครบถ้วน พร้อมทั้งหลักฐานแสดงตัวตนและทำการยืนยันตัวตนของผู้ยื่นข้อเสนอโดยไม่ต้องแนบใบเสนอราคาในรูปแบบ PDF File (Portable Document Format)

๔.๒ ให้ผู้ยื่นข้อเสนอกรอกรายละเอียดการเสนอราคาในใบเสนอราคาตามแบบเอกสารประกวดราคาจ้างก่อสร้างด้วยวิธีประกวดราคาอิเล็กทรอนิกส์ (e-bidding) ข้อ ๑.๒ ให้ครบถ้วนโดยไม่ต้องยื่นใบแจ้งปริมาณงานและราคา และใบบัญชีรายการก่อสร้างในรูปแบบ PDF File (Portable Document Format)

ในการเสนอราคาให้เสนอราคาเป็นเงินบาทและเสนอราคาได้เพียงครั้งเดียวและราคาเดียว โดยเสนอราคารวม หรือราคาต่อหน่วย หรือราคาต่อรายการ ตามเงื่อนไขที่ระบุไว้ท้ายใบเสนอราคาให้ถูกต้อง ทั้งนี้ ราคารวมที่เสนอจะต้องตรงกันทั้งตัวเลขและตัวหนังสือ ถ้าตัวเลขและตัวหนังสือไม่ตรงกัน ให้ถือตัวหนังสือเป็นสำคัญ โดยคิดราคารวมทั้งสิ้นซึ่งรวมค่าภาษีมูลค่าเพิ่ม ภาษีอากรอื่น และค่าใช้จ่ายทั้งปวงไว้แล้ว

ราคาที่เสนอจะต้องเสนอกำหนดยืนราคาไม่น้อยกว่า ๒๐๐ วัน ตั้งแต่วันเสนอราคาโดยภายในกำหนดยืนราคา ผู้ยื่นข้อเสนอต้องรับผิดชอบราคาที่ตนได้เสนอไว้และจะถอนการเสนอราคามิได้

๔.๓ ผู้ยื่นข้อเสนอจะต้องเสนอกำหนดเวลาดำเนินการก่อสร้างแล้วเสร็จไม่เกิน ๒๐๐ วัน นับถัดจากวันลงนามในสัญญาจ้างหรือจากวันที่ได้รับหนังสือแจ้งจาก เทศบาลนครปากเกร็ด ให้เริ่มทำงาน

๔.๔ ก่อนเสนอราคา ผู้ยื่นข้อเสนอควรตรวจดูร่างสัญญา แบบรูป และรายการละเอียด ฯลฯ ให้ถี่ถ้วนและเข้าใจเอกสารประกวดราคาจ้างอิเล็กทรอนิกส์ทั้งหมดเสียก่อนที่จะตกลงยื่นข้อเสนอตามเงื่อนไขในเอกสารประกวดราคาจ้างอิเล็กทรอนิกส์

๔.๕ ผู้ยื่นข้อเสนอจะต้องยื่นข้อเสนอและเสนอราคาทางระบบจัดซื้อจัดจ้างภาครัฐด้วยอิเล็กทรอนิกส์ในวันที่ ..... ระหว่างเวลา ..... น. ถึง ..... น. และเวลาในการเสนอราคาให้ถือตามเวลาของระบบจัดซื้อจัดจ้างภาครัฐด้วยอิเล็กทรอนิกส์เป็นเกณฑ์

เมื่อพ้นกำหนดเวลายื่นข้อเสนอและเสนอราคาแล้ว จะไม่รับเอกสารการยื่นข้อเสนอและเสนอราคาใดๆ โดยเด็ดขาด

๔.๖ ผู้ยื่นข้อเสนอต้องจัดทำเอกสารสำหรับใช้ในการเสนอราคาในรูปแบบไฟล์เอกสารประเภท PDF File (Portable Document Format) โดยผู้ยื่นข้อเสนอต้องเป็นผู้รับผิดชอบตรวจสอบความครบถ้วน

ถูกต้อง และชัดเจนของเอกสาร PDF File ก่อนที่จะยืนยันการเสนอราคา แล้วจึงส่งข้อมูล (Upload) เพื่อเป็นการเสนอราคาให้แก่เทศบาลนครปากเกร็ด ผ่านทางระบบจัดซื้อจัดจ้างภาครัฐด้วยอิเล็กทรอนิกส์

๔.๗ คณะกรรมการพิจารณาผลการประกวดราคาอิเล็กทรอนิกส์จะดำเนินการตรวจสอบคุณสมบัติของผู้ยื่นข้อเสนอแต่ละรายว่า เป็นผู้ยื่นข้อเสนอที่มีผลประโยชน์ร่วมกันกับผู้ยื่นข้อเสนอรายอื่นตามข้อ ๑.๖ (๑) หรือไม่ หากปรากฏว่าผู้ยื่นข้อเสนอรายใดเป็นผู้ยื่นข้อเสนอที่มีผลประโยชน์ร่วมกันกับผู้ยื่นข้อเสนอรายอื่น คณะกรรมการฯ จะตัดรายชื่อผู้ยื่นข้อเสนอราคาที่มีผลประโยชน์ร่วมกันนั้นออกจากการเป็นผู้ยื่นข้อเสนอ

หากปรากฏต่อคณะกรรมการพิจารณาผลการประกวดราคาอิเล็กทรอนิกส์ว่า ก่อนหรือในขณะที่มีการพิจารณาข้อเสนอ มีผู้ยื่นข้อเสนอรายใดกระทำการอันเป็นการขัดขวางการแข่งขันอย่างเป็นธรรมตามข้อ ๑.๖ (๒) และคณะกรรมการฯ เชื่อว่ามีการกระทำอันเป็นการขัดขวางการแข่งขันอย่างเป็นธรรม คณะกรรมการฯ จะตัดรายชื่อผู้ยื่นข้อเสนอรายนั้นออกจากการเป็นผู้ยื่นข้อเสนอ และเทศบาลนครปากเกร็ด จะพิจารณาลงโทษผู้ยื่นข้อเสนอดังกล่าวเป็นผู้ทิ้งงาน เว้นแต่ เทศบาลนครปากเกร็ด จะพิจารณาเห็นว่าผู้ยื่นข้อเสนอรายนั้น มิใช่เป็นผู้ริเริ่มให้มีการกระทำดังกล่าวและได้ให้ความร่วมมือเป็นประโยชน์ต่อการพิจารณาของเทศบาลนครปากเกร็ด

๔.๘ ผู้ยื่นข้อเสนอจะต้องปฏิบัติ ดังนี้

(๑) ปฏิบัติตามเงื่อนไขที่ระบุไว้ในเอกสารประกวดราคาอิเล็กทรอนิกส์

(๒) ราคาที่เสนอจะต้องเป็นราคาที่รวมภาษีมูลค่าเพิ่ม และภาษีอื่นๆ (ถ้ามี) รวมค่าใช้จ่ายทั้งปวงไว้ด้วยแล้ว

(๓) ผู้ยื่นข้อเสนอจะต้องลงทะเบียนเพื่อเข้าสู่กระบวนการเสนอราคา ตามวัน เวลา ที่กำหนด

(๔) ผู้ยื่นข้อเสนอจะถอนการเสนอราคาที่เสนอแล้วไม่ได้

(๕) ผู้ยื่นข้อเสนอต้องศึกษาและทำความเข้าใจในระบบและวิธีการเสนอราคาด้วยวิธีประกวดราคาอิเล็กทรอนิกส์ ของกรมบัญชีกลางที่แสดงไว้ในเว็บไซต์ www.gprocurement.go.th

๕. หลักประกันการเสนอราคา

ผู้ยื่นข้อเสนอต้องวางหลักประกันการเสนอราคาพร้อมกับการเสนอราคาทางระบบการจัดซื้อจัดจ้างภาครัฐด้วยอิเล็กทรอนิกส์ โดยใช้หลักประกันอย่างหนึ่งอย่างใดดังต่อไปนี้ จำนวน ๒๗๕,๐๐๐.๐๐ บาท (สองแสนเจ็ดหมื่นห้าพันบาทถ้วน)

๕.๑ เช็คหรือดราฟท์ที่ธนาคารเซ็นสั่งจ่าย ซึ่งเป็นเช็คหรือดราฟท์ลงวันที่ที่ใช้เช็คหรือดราฟท์นั้นชำระต่อเจ้าหน้าที่ในวันที่ยื่นข้อเสนอ หรือก่อนวันนั้นไม่เกิน ๓ วันทำการ

๕.๒ หนังสือค้ำประกันอิเล็กทรอนิกส์ของธนาคารภายในประเทศตามแบบที่คณะกรรมการนโยบายกำหนด

๕.๓ พันธบัตรรัฐบาลไทย

๕.๔ หนังสือค้ำประกันของบริษัทเงินทุนหรือบริษัทเงินทุนหลักทรัพย์ที่ได้รับอนุญาตให้ประกอบกิจการเงินทุนเพื่อการพาณิชย์และประกอบธุรกิจค้ำประกันตามประกาศของธนาคารแห่งประเทศไทย ตามรายชื่อบริษัทเงินทุนที่ธนาคารแห่งประเทศไทยแจ้งเวียนให้ทราบ โดยอนุโลมให้ใช้ตามตัวอย่างหนังสือค้ำประกันของธนาคารที่คณะกรรมการนโยบายกำหนด

กรณีที่ผู้ยื่นข้อเสนอนำเช็คหรือดราฟท์ที่ธนาคารสั่งจ่ายหรือพันธบัตรรัฐบาลไทยหรือหนังสือค้ำประกันของบริษัทเงินทุนหรือบริษัทเงินทุนหลักทรัพย์ มาวางเป็นหลักประกันการเสนอราคาจะต้องส่งต้นฉบับเอกสารดังกล่าวมาให้เทศบาลนครปากเกร็ดตรวจสอบความถูกต้องในวันที่..... ระหว่าง เวลา ..... น. ถึง ..... น.

กรณีที่ผู้ยื่นข้อเสนอที่ยื่นข้อเสนอในรูปแบบของ "กิจการร่วมค้า" ประสงค์จะใช้หนังสือค้ำประกันอิเล็กทรอนิกส์ของธนาคารในประเทศเป็นหลักประกันการเสนอราคา ให้ระบุชื่อผู้ยื่นข้อเสนอในหนังสือค้ำประกันอิเล็กทรอนิกส์ฯ ดังนี้

(๑) กรณีที่กิจการร่วมค้าได้จดทะเบียนเป็นนิติบุคคลใหม่ ให้ระบุชื่อกิจกรรมร่วมค้าดังกล่าว เป็นผู้ยื่นข้อเสนอ

(๒) กรณีที่กิจการร่วมค้าไม่ได้จดทะเบียนเป็นนิติบุคคลใหม่ ให้ระบุชื่อผู้เข้าร่วมค้ารายที่สัญญาร่วมค้ากำหนดให้เป็นผู้เข้ายื่นข้อเสนอกับหน่วยงานของรัฐเป็นผู้ยื่นข้อเสนอ

ทั้งนี้ "กิจการร่วมค้าที่จดทะเบียนเป็นนิติบุคคลใหม่" หมายความว่า กิจการร่วมค้าที่จดทะเบียนเป็นนิติบุคคลต่อกรมพัฒนาธุรกิจการค้า กระทรวงพาณิชย์

หลักประกันการเสนอราคาตามข้อนี้ เทศบาลนครปากเกร็ดจะคืนให้ผู้ยื่นข้อเสนอหรือผู้ค้ำประกันภายใน ๑๕ วัน นับถัดจากวันที่เทศบาลนครปากเกร็ดได้พิจารณาเห็นชอบรายงานผลคัดเลือกผู้ชนะการประกวดราคาเรียบร้อยแล้ว เว้นแต่ผู้ยื่นข้อเสนอรายที่คัดเลือกไว้ซึ่งเสนอราคาต่ำสุดหรือได้คะแนนรวมสูงสุดไม่เกิน ๓ ราย ให้คืนได้ต่อเมื่อได้ทำสัญญาหรือข้อตกลง หรือผู้ยื่นข้อเสนอได้พ้นจากข้อผูกพันแล้ว

การคืนหลักประกันการเสนอราคา ไม่ว่าในกรณีใด ๆ จะคืนให้โดยไม่มีดอกเบี้ย

๖. หลักเกณฑ์และสิทธิในการพิจารณา

๖.๑ การพิจารณาผลการยื่นข้อเสนอประกวดราคาอิเล็กทรอนิกส์ครั้งนี้ เทศบาลนครปากเกร็ดจะพิจารณาตัดสินโดยใช้หลักเกณฑ์ ราคา

๖.๒ การพิจารณาผู้ชนะการยื่นข้อเสนอ

กรณีใช้หลักเกณฑ์ราคาในการพิจารณาผู้ชนะการยื่นข้อเสนอ เทศบาลนครปากเกร็ด จะพิจารณาจาก ราคารวม

๖.๓ หากผู้ยื่นข้อเสนอรายใดมีคุณสมบัติไม่ถูกต้องตามข้อ ๒ หรือยื่นหลักฐานการยื่นข้อเสนอไม่ถูกต้อง หรือไม่ครบถ้วนตามข้อ ๓ หรือยื่นข้อเสนอไม่ถูกต้องตามข้อ ๔ แล้ว คณะกรรมการพิจารณาผล การประกวดราคาอิเล็กทรอนิกส์จะไม่รับพิจารณาข้อเสนอของผู้ยื่นข้อเสนอรายนั้น เว้นแต่ผู้ยื่นข้อเสนอรายใดเสนอเอกสารทางเทคนิคหรือรายละเอียดคุณลักษณะเฉพาะของพัสดุที่จะจ้างไม่ครบถ้วน หรือเสนอรายละเอียดแตกต่างไปจากเงื่อนไขที่เทศบาลนครปากเกร็ดกำหนดไว้ในประกาศและเอกสารประกวดราคาอิเล็กทรอนิกส์ ในส่วนที่มิใช่สาระสำคัญและความแตกต่างนั้น ไม่มีผลทำให้เกิดการได้เปรียบเสียเปรียบต่อผู้ยื่นข้อเสนอรายอื่น หรือเป็นการผิดพลาดเล็กน้อย คณะกรรมการฯ อาจพิจารณาผ่อนปรนการตัดสิทธิผู้ยื่นข้อเสนอรายนั้น

๖.๔ เทศบาลนครปากเกร็ดสงวนสิทธิ์ไม่พิจารณาข้อเสนอของผู้ยื่นข้อเสนอโดยไม่มีการผ่อนผัน ในกรณีดังต่อไปนี้

(๑) ไม่ปรากฏชื่อผู้ยื่นข้อเสนอรายนั้นในบัญชีรายชื่อผู้รับเอกสารประกวดราคาอิเล็กทรอนิกส์ทางระบบจัดซื้อจัดจ้างด้วยอิเล็กทรอนิกส์ หรือบัญชีรายชื่อผู้ซื้อเอกสารประกวดราคาอิเล็กทรอนิกส์ทางระบบจัดซื้อจัดจ้างด้วยอิเล็กทรอนิกส์ ของเทศบาลนครปากเกร็ด

(๒) ไม่กรอกชื่อผู้ยื่นข้อเสนอในการเสนอราคาทางระบบจัดซื้อจัดจ้างด้วยอิเล็กทรอนิกส์

(๓) เสนอรายละเอียดแตกต่างไปจากเงื่อนไขที่กำหนดในเอกสารประกวดราคาอิเล็กทรอนิกส์ที่เป็นสาระสำคัญ หรือมีผลทำให้เกิดความได้เปรียบเสียเปรียบแก่ผู้ยื่นข้อเสนอรายอื่น

๖.๕ ในการตัดสินการประกวดราคาอิเล็กทรอนิกส์หรือในการทำสัญญา คณะกรรมการพิจารณาผลการประกวดราคาอิเล็กทรอนิกส์หรือเทศบาลนครปากเกร็ด มีสิทธิให้ผู้ยื่นข้อเสนอชี้แจงข้อเท็จจริงเพิ่มเติมได้ เทศบาลนครปากเกร็ดมีสิทธิที่จะไม่รับข้อเสนอ ไม่รับราคา หรือไม่ทำสัญญา หากข้อเท็จจริงดังกล่าวไม่เหมาะสมหรือไม่ถูกต้อง

๖.๖ เทศบาลนครปากเกร็ดทรงไว้ซึ่งสิทธิที่จะไม่รับราคาต่ำสุด หรือราคาหนึ่งราคาใด หรือราคาที่เสนอทั้งหมดก็ได้ และอาจพิจารณาเลือกจ้างในจำนวน หรือขนาด หรือเฉพาะรายการหนึ่งรายการใด หรืออาจจะยกเลิก การประกวดราคาอิเล็กทรอนิกส์โดยไม่พิจารณาจัดจ้างเลยก็ได้ สุดแต่จะพิจารณา ทั้งนี้ เพื่อประโยชน์ของทางราชการเป็นสำคัญ และให้ถือว่าการตัดสินของเทศบาลนครปากเกร็ดเป็นเด็ดขาดผู้ยื่นข้อเสนอจะเรียกร้องค่าใช้จ่าย หรือค่าเสียหายใดๆ มิได้ รวมทั้ง เทศบาลนครปากเกร็ดจะพิจารณายกเลิกการประกวดราคาอิเล็กทรอนิกส์และลงโทษผู้ยื่นข้อเสนอเป็นผู้ทิ้งงาน ไม่ว่าจะเป็นผู้ยื่นข้อเสนอที่ได้รับการคัดเลือกหรือไม่ก็ตาม หากมีเหตุที่เชื่อถือได้ว่ายื่นข้อเสนอกระทำการโดยไม่สุจริต เช่น การเสนอเอกสารอันเป็นเท็จ หรือใช้ชื่อบุคคลธรรมดา หรือนิติบุคคลอื่นมาเสนอราคาแทน เป็นต้น

ในกรณีที่ผู้ยื่นข้อเสนอรายที่เสนอราคาต่ำสุด เสนอราคาต่ำจนคาดหมายได้ว่าไม่อาจดำเนินงานตามเอกสารประกวดราคาอิเล็กทรอนิกส์ได้ คณะกรรมการพิจารณาผลการประกวดราคาอิเล็กทรอนิกส์หรือเทศบาลนครปากเกร็ด จะให้ผู้ยื่นข้อเสนอนั้นชี้แจงและแสดงหลักฐานที่ทำให้เชื่อได้ว่าผู้ยื่นข้อเสนอสามารถดำเนินงานตามเอกสารประกวดราคาอิเล็กทรอนิกส์ให้เสร็จสมบูรณ์ หากคำชี้แจงไม่เป็นที่รับฟังได้ เทศบาลนครปากเกร็ด มีสิทธิที่จะไม่รับข้อเสนอหรือไม่รับราคาของผู้ยื่นข้อเสนอรายนั้น ทั้งนี้ผู้ยื่นข้อเสนอดังกล่าวไม่มีสิทธิเรียกร้องค่าใช้จ่ายหรือค่าเสียหายใดๆ จากเทศบาลนครปากเกร็ด

๖.๗ ก่อนลงนามในสัญญา เทศบาลนครปากเกร็ด อาจประกาศยกเลิกการประกวดราคาอิเล็กทรอนิกส์ หากปรากฏว่ามีการกระทำที่เข้าลักษณะผู้ยื่นข้อเสนอที่ชนะการประกวดราคาหรือที่ได้รับการคัดเลือกมีผลประโยชน์ร่วมกัน หรือมีส่วนได้เสียกับผู้ยื่นข้อเสนอรายอื่น หรือขัดขวางการแข่งขันอย่างเป็นธรรม หรือสมยอมกันกับผู้ยื่นข้อเสนอรายอื่น หรือเจ้าหน้าที่ในการเสนอราคา หรือส่อว่ากระทำการทุจริตอื่นใดในการเสนอราคา

๗. การทำสัญญาจ้างก่อสร้าง

ผู้ชนะการประกวดราคาอิเล็กทรอนิกส์จะต้องทำสัญญาจ้างตามแบบสัญญา ดังระบุในข้อ ๑.๓ หรือทำข้อตกลงเป็นหนังสือกับเทศบาลนครปากเกร็ด ภายใน ๑๕ วัน นับถัดจากวันที่ได้รับแจ้ง และจะต้องวางหลักประกันสัญญาเป็นจำนวนเงินเท่ากับร้อยละ ๕ ของราคาค่าจ้างที่ประกวดราคาอิเล็กทรอนิกส์ ให้เทศบาลนครปากเกร็ดยึดถือไว้ในขณะทำสัญญาโดยใช้หลักประกันอย่างหนึ่งอย่างใด ดังต่อไปนี้

๗.๑ เงินสด

๗.๒ เช็คหรือดราฟท์ที่ธนาคารเซ็นสั่งจ่าย ซึ่งเป็นเช็คหรือดราฟท์ลงวันที่ที่ใช้เช็คหรือดราฟท์นั้น ชำระต่อเจ้าหน้าที่ในวันทำสัญญา หรือก่อนวันนั้นไม่เกิน ๓ วันทำการ

๗.๓ หนังสือค้ำประกันของธนาคารภายในประเทศ ตามตัวอย่างที่คณะกรรมการนโยบายกำหนด ดังระบุในข้อ ๑.๔ (๒) หรือจะเป็นหนังสือค้ำประกันอิเล็กทรอนิกส์ตามวิธีการที่กรมบัญชีกลางกำหนด

๗.๔ หนังสือค้ำประกันของบริษัทเงินทุน หรือบริษัทเงินทุนหลักทรัพย์ที่ได้รับอนุญาตให้ประกอบกิจการเงินทุนเพื่อการพาณิชย์และประกอบธุรกิจค้ำประกันตามประกาศของธนาคารแห่งประเทศไทย ตามรายชื่อบริษัทเงินทุนที่ธนาคารแห่งประเทศไทยแจ้งเวียนให้ทราบ โดยอนุโลมให้ใช้ตามตัวอย่างหนังสือค้ำประกันของธนาคารที่คณะกรรมการนโยบายกำหนด ดังระบุในข้อ ๑.๔ (๒)

๗.๕ พันธบัตรรัฐบาลไทย

หลักประกันนี้จะคืนให้ โดยไม่มีดอกเบี้ยภายใน ๑๕ วันนับถัดจากวันที่ผู้ชนะการประกวดราคาอิเล็กทรอนิกส์ (ผู้รับจ้าง) พ้นจากข้อผูกพันตามสัญญาจ้างแล้ว

๘. ค่าจ้างและการจ่ายเงิน

เทศบาลนครปากเกร็ดจะจ่ายค่าจ้างซึ่งได้รวมภาษีมูลค่าเพิ่ม ตลอดจนภาษีอื่น ๆ และค่าใช้จ่ายทั้งปวงแล้ว โดยถือราคาเหมารวมเป็นเกณฑ์ และกำหนดการจ่ายเงินเป็น จำนวน ๖ งวด ดังนี้

งวดที่ ๑ เป็นจำนวนเงินในอัตราร้อยละ ๑๕ ของค่าจ้าง เมื่อผู้รับจ้างได้ปฏิบัติงาน วางท่อระบายน้ำชนิด HDPE ขนาด ๐.๖๐ เมตร พร้อมบ่อพักน้ำ (ไม่รวมฝาบ่อพัก) ความยาว ๑๓๐.๐๐เมตร ตามแบบรูปและรายการของเทศบาล ให้แล้วเสร็จภายใน ๔๐ วัน

งวดที่ ๒ เป็นจำนวนเงินในอัตราร้อยละ ๑๕ ของค่าจ้าง เมื่อผู้รับจ้างได้ปฏิบัติงาน วางท่อระบายน้ำชนิด HDPE ขนาด ๐.๖๐ เมตร พร้อมบ่อพักน้ำ (ไม่รวมฝาบ่อพัก) ความยาว ๒๖๐.๐๐ เมตร (ต่อจากงวดที่ ๑) ตามแบบรูปและรายการของเทศบาล ให้แล้วเสร็จภายใน ๖๐ วัน

งวดที่ ๓ เป็นจำนวนเงินในอัตราร้อยละ ๒๐ ของค่าจ้าง เมื่อผู้รับจ้างได้ปฏิบัติงาน วางท่อระบายน้ำชนิด HDPE ขนาด ๐.๖๐ เมตร พร้อมบ่อพักน้ำ (ไม่รวมฝาบ่อพัก) ความยาว ๓๙๐.๐๐ เมตร (ต่อจากงวดที่ ๒) ติดตั้งฝาบ่อพักเหล็กหล่อเหนียว จำนวน ๒๕ ฝา ตามแบบรูปและรายการของเทศบาล ให้แล้วเสร็จภายใน ๙๐ วัน

งวดที่ ๔ เป็นจำนวนเงินในอัตราร้อยละ ๒๐ ของค่าจ้าง เมื่อผู้รับจ้างได้ปฏิบัติงาน วางท่อระบายน้ำชนิด HDPE ขนาด ๐.๖๐ เมตร พร้อมบ่อพักน้ำ (ไม่รวมฝาบ่อพัก) แล้วเสร็จทั้งหมด (ต่อจากงวดที่ ๓) ติดตั้งฝาบ่อพักเหล็กหล่อเหนียว แล้วเสร็จทั้งหมด ตามแบบรูปและรายการของเทศบาล ให้แล้วเสร็จภายใน ๑๒๐ วัน

งวดที่ ๕ เป็นจำนวนเงินในอัตราร้อยละ ๑๐ ของค่าจ้าง เมื่อผู้รับจ้างได้ปฏิบัติงาน เทคอนกรีตรางวี คสล. กว้าง ๐.๕๐ เมตร แล้วเสร็จ และเทคอนกรีตไหล่ทาง คสล. หนา ๐.๑๐ เมตรแล้วเสร็จทั้งหมด ตามแบบรูปและรายการของเทศบาล ให้แล้วเสร็จภายใน ๑๖๐ วัน

งวดสุดท้าย เป็นจำนวนเงินในอัตราร้อยละ ๒๐ ของค่าจ้าง เมื่อผู้รับจ้างได้ปฏิบัติงานเทคอนกรีตผิวถนน คสล. กว้างประมาณ ๓.๕๐ - ๖.๐๐ เมตร ยาวประมาณ ๒๕๒.๐๐ เมตร หนา ๐.๑๕ เมตร พื้นที่ประมาณ ๑,๑๖๐.๐๐ ตารางเมตร (ไม่รวมพื้นที่บ่อพัก คสล.) และติดตั้งโคมไฟฟ้าแสงสว่างชนิด LED ๕๕ วัตต์ แล้วเสร็จทั้งหมด

ตามแบบรูปและรายการของเทศบาล รวมทั้งปฏิบัติงานอื่นๆ ทั้งหมดให้แล้วเสร็จเรียบร้อยตามสัญญา รวมทั้งทำความสะอาดสถานที่ก่อสร้างให้สะอาด

๙. อัตราค่าปรับ

ค่าปรับตามสัญญาจ้างแนบท้ายเอกสารประกวดราคาอิเล็กทรอนิกส์นี้ หรือข้อตกลงจ้างเป็นหนังสือจะกำหนด ดังนี้

๙.๑ กรณีที่ผู้รับจ้างนำงานที่รับจ้างไปจ้างช่วงให้ผู้อื่นทำอีกทอดหนึ่งโดยไม่ได้รับอนุญาตจากเทศบาลนครปากเกร็ด จะกำหนดค่าปรับสำหรับการฝ่าฝืนดังกล่าวเป็นจำนวนร้อยละ๑๐.๐๐ ของวงเงินของงานจ้างช่วงนั้น

๙.๒ กรณีที่ผู้รับจ้างปฏิบัติผิดสัญญาจ้างก่อสร้าง นอกเหนือจากข้อ ๙.๑ จะกำหนดค่าปรับเป็นรายวันเป็นจำนวนเงินตายตัวในอัตราร้อยละ๐.๒๕ ของราคางานจ้าง

๑๐. การรับประกันความชำรุดบกพร่อง

ผู้ชนะการประกวดราคาอิเล็กทรอนิกส์ซึ่งได้ทำสัญญาจ้าง ตามแบบ ดังระบุในข้อ ๑.๓ หรือข้อตกลงจ้างเป็นหนังสือแล้วแต่กรณี จะต้องรับประกันความชำรุดบกพร่องของงานจ้างที่เกิดขึ้นภายในระยะเวลา ไม่น้อยกว่า ๒ ปี นับถัดจากวันที่เทศบาลนครปากเกร็ดได้รับมอบงาน โดยต้องรีบจัดการซ่อมแซมแก้ไขให้ใช้การได้ดีดังเดิมภายใน ๑๕ วัน นับถัดจากวันที่ได้รับแจ้งความชำรุดบกพร่อง

๑๑. ข้อสงวนสิทธิในการยื่นข้อเสนอและอื่น ๆ

๑๑.๑ เงินค่าจ้างสำหรับงานจ้างครั้งนี้ ได้มาจากเงินงบประมาณประจำปี พ.ศ. ๒๕๖๓

การลงนามในสัญญาจะกระทำได้ต่อเมื่อ เทศบาลนครปากเกร็ดได้รับอนุมัติเงินค่าก่อสร้างจากเงินงบประมาณประจำปี พ.ศ. ๒๕๖๓

๑๑.๒ เมื่อเทศบาลนครปากเกร็ดได้คัดเลือกผู้ยื่นข้อเสนอรายใดให้เป็นผู้รับจ้าง และได้ตกลงจ้าง ตามการประกวดราคาอิเล็กทรอนิกส์แล้ว ถ้าผู้รับจ้างจะต้องสั่งหรือนำสิ่งของมาเพื่องานจ้างดังกล่าวเข้ามาจากต่างประเทศ และของนั้นต้องนำเข้ามาโดยทางเรือในเส้นทางที่มีเรือไทยเดินอยู่ และสามารถให้บริการรับขนได้ตามที่รัฐมนตรีว่าการกระทรวงคมนาคมประกาศกำหนด ผู้ยื่นข้อเสนอซึ่งเป็นผู้รับจ้างจะต้องปฏิบัติตามกฎหมายว่าด้วยการส่งเสริมการพาณิชยนาวี ดังนี้

(๑) แจ้งการสั่งหรือนำสิ่งของดังกล่าวเข้ามาจากต่างประเทศต่อกรมเจ้าท่า ภายใน ๗ วัน นับตั้งแต่วันที่ผู้รับจ้างสั่งหรือซื้อของจากต่างประเทศ เว้นแต่เป็นของที่รัฐมนตรีว่าการกระทรวงคมนาคมประกาศยกเว้นให้บรรทุกโดยเรืออื่นได้

(๒) จัดการให้สิ่งของดังกล่าวบรรทุกโดยเรือไทย หรือเรือที่มีสิทธิเช่นเดียวกับเรือไทยจากต่างประเทศมายังประเทศไทย เว้นแต่จะได้รับอนุญาตจากกรมเจ้าท่า ให้บรรทุกสิ่งของนั้น โดยเรืออื่นที่มิใช่เรือไทย ซึ่งจะต้องได้รับอนุญาตเช่นนั้นก่อนบรรทุกของลงเรืออื่น หรือเป็นของที่รัฐมนตรีว่าการกระทรวงคมนาคมประกาศยกเว้นให้บรรทุกโดยเรืออื่น

(๓) ในกรณีที่ไม่ปฏิบัติตาม (๑) หรือ (๒) ผู้รับจ้างจะต้องรับผิดตามกฎหมายว่าด้วยการส่งเสริมการพาณิชยนาวี

๑๑.๓ ผู้ยื่นข้อเสนอซึ่งเทศบาลนครปากเกร็ดได้คัดเลือกแล้ว ไม่ไปทำสัญญาหรือข้อตกลงจ้างเป็นหนังสือภายในเวลาที่กำหนดดังระบุไว้ในข้อ ๗ เทศบาลนครปากเกร็ดจะริบหลักประกันการยื่นข้อเสนอ หรือเรียกร้องจากผู้ออกหนังสือค้ำประกัน การยื่นข้อเสนอทันที และอาจพิจารณาเรียกร้องให้ชดใช้ความเสียหายอื่น (ถ้ามี) รวมทั้งจะพิจารณาให้เป็นผู้ทิ้งงาน ตามระเบียบกระทรวงการคลังว่าด้วยการจัดซื้อจัดจ้างและการบริหารพัสดุภาครัฐ

๑๑.๔ เทศบาลนครปากเกร็ดสงวนสิทธิ์ที่จะแก้ไขเพิ่มเติมเงื่อนไข หรือข้อกำหนดในแบบสัญญาหรือข้อตกลงจ้างเป็นหนังสือให้เป็นไปตามความเห็นของสำนักงานอัยการสูงสุด (ถ้ามี)

๑๑.๕ ในกรณีที่เอกสารแนบท้ายเอกสารประกวดราคาอิเล็กทรอนิกส์นี้ มีความขัดหรือแย้งกัน ผู้ยื่นข้อเสนอจะต้องปฏิบัติตามคำวินิจฉัยของเทศบาลนครปากเกร็ด คำวินิจฉัยดังกล่าวให้ถือเป็นที่สุด และผู้ยื่นข้อเสนอไม่มีสิทธิเรียกร้องค่าใช้จ่ายใดๆ เพิ่มเติม

๑๑.๖ เทศบาลนครปากเกร็ด อาจประกาศยกเลิกการจัดจ้างในกรณีต่อไปนี้ได้ โดยที่ผู้ยื่นข้อเสนอจะเรียกร้องค่าเสียหายใดๆ จากเทศบาลนครปากเกร็ดไม่ได้

(๑) เทศบาลนครปากเกร็ดไม่ได้รับการจัดสรรเงินที่จะใช้ในการจัดจ้างหรือได้รับจัดสรรแต่ไม่เพียงพอที่จะทำการจัดจ้างครั้งนี้ต่อไป

(๒) มีการกระทำที่เข้าลักษณะผู้ยื่นข้อเสนอที่ชนะการจัดจ้างหรือที่ได้รับการคัดเลือกมีผลประโยชน์ร่วมกัน หรือมีส่วนได้เสียกับผู้ยื่นข้อเสนอรายอื่น หรือขัดขวางการแข่งขันอย่างเป็นธรรมหรือสมยอมกันกับผู้ยื่นข้อเสนอรายอื่น หรือเจ้าหน้าที่ในการเสนอราคา หรือส่อว่ากระทำการทุจริตอื่นใดในการเสนอราคา

(๓) การทำการจัดจ้างครั้งนี้ต่อไปอาจก่อให้เกิดความเสียหายแก่เทศบาลนครปากเกร็ด หรือกระทบต่อประโยชน์สาธารณะ

(๔) กรณีอื่นในทำนองเดียวกับ (๑) (๒) หรือ (๓) ตามที่กำหนดในกฎกระทรวงซึ่งออกตามความในกฎหมายว่าด้วยการจัดซื้อจัดจ้างและการบริหารพัสดุภาครัฐ

๑๒. การปรับราคาค่างานก่อสร้าง

การปรับราคาค่างานก่อสร้างตามสูตรการปรับราคาดังระบุในข้อ ๑.๕ จะนำมาใช้ในกรณีที่ ค่างานก่อสร้างลดลงหรือเพิ่มขึ้น โดยวิธีการต่อไปนี้

ตามเงื่อนไข หลักเกณฑ์ สูตรและวิธีคำนวณที่ใช้กับสัญญาแบบปรับราคาได้ตามมติคณะรัฐมนตรี เมื่อวันที่ ๒๒ สิงหาคม ๒๕๓๒ เรื่อง การพิจารณาช่วยเหลือผู้ประกอบอาชีพงานก่อสร้าง ตามหนังสือสำนักเลขาธิการคณะรัฐมนตรี ที่ นร ๐๒๐๓/ว ๑๐๙ ลงวันที่ ๒๔ สิงหาคม ๒๕๓๒

สูตรการปรับราคา (สูตรค่า K) จะต้องคงที่ที่ระดับที่กำหนดไว้ในวันแล้วเสร็จตามที่กำหนดไว้ในสัญญา หรือภายในระยะเวลาที่เทศบาลนครปากเกร็ดได้ขยายออกไป โดยจะใช้สูตรของทางราชการที่ได้ระบุในข้อ ๑.๕

๑๓. มาตรฐานฝีมือช่าง

เมื่อเทศบาลนครปากเกร็ดได้คัดเลือกผู้ยื่นข้อเสนอรายใดให้เป็นผู้รับจ้างและได้ตกลงจ้างก่อสร้างตามประกาศนี้แล้ว ผู้ยื่นข้อเสนอจะต้องตกลงว่าในการปฏิบัติงานก่อสร้างดังกล่าว หรือผู้มีวุฒิบัตรระดับ ปวส. หรือเทียบเท่าจากสถาบันการศึกษาที่ ก.พ. รับรองให้เข้ารับราชการได้ ในอัตราไม่ต่ำกว่าร้อยละ ๑๐ ของแต่ละ สาขาช่างแต่จะต้องมีจำนวนช่างอย่างน้อย ๑ คน ในแต่ละสาขาช่าง ดังต่อไปนี้

๑๓.๑ สาขาช่างก่อสร้าง หรือช่างโยธา หรือช่างสำรวจ

๑๔. การปฏิบัติตามกฎหมายและระเบียบ

ในระหว่างระยะเวลาการก่อสร้าง ผู้ยื่นข้อเสนอที่ได้รับการคัดเลือกให้เป็นผู้รับจ้างต้องปฏิบัติตามหลักเกณฑ์ที่กฎหมายและระเบียบได้กำหนดไว้โดยเคร่งครัด

๑๕. การประเมินผลการปฏิบัติงานของผู้ประกอบการ

เทศบาลนครปากเกร็ด สามารถนำผลการปฏิบัติงานแล้วเสร็จตามสัญญาของผู้ยื่นข้อเสนอที่ได้รับการคัดเลือกให้เป็นผู้รับจ้างเพื่อนำมาประเมินผลการปฏิบัติงานของผู้ประกอบการ

ทั้งนี้ หากผู้ยื่นข้อเสนอที่ได้รับการคัดเลือกไม่ผ่านเกณฑ์ที่กำหนดจะถูกระงับการยื่นข้อเสนอหรือทำสัญญากับเทศบาลนครปากเกร็ด ไว้ชั่วคราว

เทศบาลนครปากเกร็ด

ธันวาคม ๒๕๖๓

บันทึกข้อความ

ส่วนราชการ สำนักการช่าง ส่วนควบคุมการก่อสร้าง โทร. 817 , 823

ที่ ๕๕๕๐ /2563 **วันที่** ๑๗ พฤศจิกายน 2563

เรื่อง ขออนุมัติแบ่งงวดงาน , เสนอชื่อคณะกรรมการตรวจรับพัสดุและผู้ควบคุมงานของโครงการก่อสร้างปรับปรุงถนน คสล. บริเวณหมู่บ้านคำทองวิลล่า

เรียน นายกเทศมนตรี / ปลัดเทศบาล / ผู้อำนวยการสำนักการช่าง

ตามที่ สำนักการช่างได้รับอนุมัติโอนเงินงบประมาณรายจ่ายไปตั้งจ่ายรายการใหม่ ประจำปีงบประมาณ พ.ศ. 2563 แผนงานเคหะและชุมชน งานไฟฟ้าถนน หมวดค่าที่ดินและสิ่งก่อสร้าง ประเภทค่าก่อสร้างสิ่งสาธารณูปโภค เพื่อดำเนินโครงการก่อสร้างปรับปรุงถนน คสล. บริเวณหมู่บ้านคำทองวิลล่า ตำบลปากเกร็ด อำเภอปากเกร็ด จังหวัดนนทบุรี ตามแผนพัฒนาท้องถิ่น (พ.ศ. 2561 – 2565) ฉบับทบทวน พ.ศ. 2562 เปลี่ยนแปลง (ฉบับที่ 8) (หน้า 6 ลำดับที่ 2) งบประมาณ 5,500,000.- บาท (-ห้าล้านห้าแสนบาทถ้วน-) และมีราคากลาง จำนวน 5,491,801.44 บาท (-ห้าล้านสี่แสนเก้าหมื่นหนึ่งพันแปดร้อยเอ็ดบาทสี่สิบสี่สตางค์-) เพื่อจ่ายเป็นค่าก่อสร้างปรับปรุงถนน คสล. กว้างประมาณ 3.50 - 6.00 เมตร ยาวประมาณ 252.00 เมตร หนา 0.15 เมตร พื้นที่ประมาณ 1,160.00 ตารางเมตร (ไม่รวมพื้นที่บ่อพัก คสล.) วางท่อระบายน้ำ HDPE Ø 0.60 เมตร. พร้อมบ่อพัก คสล. ทั้งสองฝั่ง ความยาวรวมประมาณ 504.00 เมตร ก่อสร้างรางวี คสล. กว้าง 0.50 เมตร ทั้งสองฝั่ง ตามแบบรูปและรายการของเทศบาล นั้น

ตามประมวลมติคณะรัฐมนตรีกำหนดเงื่อนไข หลักเกณฑ์ ประเภทงานก่อสร้าง สูตรและวิธีการคำนวณที่ใช้กับสัญญาแบบปรับราคาได้ (ค่า K) ในการพิจารณาเพิ่มหรือลดราคาค่างานก่อสร้างให้คำนวณตามสูตรดังนี้

P = (Po) x (K)

กำหนดให้ P = ราคาค่างานต่อหน่วยหรือราคาค่างานเป็นงวดที่จะต้องจ่ายให้ผู้รับจ้าง

Po = ราคาค่างานต่อหน่วยที่ผู้รับจ้างประมูลได้ หรือราคาค่างานเป็นงวดซึ่งระบุไว้ในสัญญาแล้วแต่กรณี

K = ESCALATION FACTOR ที่หักด้วย 4 % เมื่อต้องเพิ่มค่างานหรือบวกเพิ่ม 4 % เมื่อต้องเรียกค่างานคืน

ESCALATION FACTOR K หาได้จากสูตร ซึ่งแบ่งตามประเภทและลักษณะงานดังนี้

K = 0.35 + 0.20 It/Io + 0.15 Ct/Co + 0.15 Mt/Mo + 0.15 St/So
(งานท่อระบายน้ำคอนกรีตเสริมเหล็กและงานบ่อพัก)

K = 0.50 + 0.10 It/Io + 0.10 Mt/Mo + 0.30 Pet/Peo
(งานวางท่อเหล็กเหนียวและท่อ HYDENSITY POLYETHYLENE)

/ในการนี้...

K = 0.30 + 0.10 It/Io + 0.35 Ct/Co + 0.10 Mt/Mo + 0.15 St/So

(งานผิวถนนคอนกรีตเสริมเหล็ก)

ในการนี้ สำนักการช่างขอส่งเอกสารรายการคำนวณราคากลางค่าก่อสร้างโครงการดังกล่าว พร้อมแบบก่อสร้างจำนวน 10 ชุด และ File PDF โดยขอกำหนดงานแล้วเสร็จ 200 วัน (รวมกำลังอัดคอนกรีต 28 วัน) และแบ่งงวดงานเป็น 6 งวด ดังนี้

<u>งวดที่ 1</u> กำหนดจ่ายเป็นจำนวนเงินร้อยละสิบห้า (15) ของค่าก่อสร้างทั้งหมด เมื่อผู้รับจ้างได้ปฏิบัติงานวางท่อระบายน้ำชนิด HDPE ขนาด 0.60 เมตร พร้อมบ่อพักน้ำ (ไม่รวมฝาบ่อพัก) ความยาว 130.00เมตร ตามแบบรูปและรายการของเทศบาล ให้แล้วเสร็จภายใน 40 วัน นับถัดจากวันที่ลงนามในสัญญา

<u>งวดที่ 2</u> กำหนดจ่ายเป็นจำนวนเงินร้อยละสิบห้า (15) ของค่าก่อสร้างทั้งหมด เมื่อผู้รับจ้างได้ปฏิบัติงานวางท่อระบายน้ำชนิด HDPE ขนาด 0.60 เมตร พร้อมบ่อพักน้ำ (ไม่รวมฝาบ่อพัก) ความยาว 260.00 เมตร (ต่อจากงวดที่ 1) ตามแบบรูปและรายการของเทศบาล ให้แล้วเสร็จภายใน 60 วัน นับถัดจากวันที่ลงนามในสัญญา

<u>งวดที่ 3</u> กำหนดจ่ายเป็นจำนวนเงินร้อยละยี่สิบ (20) ของค่าก่อสร้างทั้งหมด เมื่อผู้รับจ้างได้ปฏิบัติงานวางท่อระบายน้ำชนิด HDPE ขนาด 0.60 เมตร พร้อมบ่อพักน้ำ (ไม่รวมฝาบ่อพัก) ความยาว 390.00 เมตร (ต่อจากงวดที่ 2) ติดตั้งฝาบ่อพักเหล็กหล่อเหนียว จำนวน 25 ฝา ตามแบบรูปและรายการของเทศบาล ให้แล้วเสร็จภายใน 90 วัน นับถัดจากวันที่ลงนามในสัญญา

<u>งวดที่ 4</u> กำหนดจ่ายเป็นจำนวนเงินร้อยละยี่สิบ (20) ของค่าก่อสร้างทั้งหมด เมื่อผู้รับจ้างได้ปฏิบัติงานวางท่อระบายน้ำชนิด HDPE ขนาด 0.60 เมตร พร้อมบ่อพักน้ำ (ไม่รวมฝาบ่อพัก) แล้วเสร็จทั้งหมด (ต่อจากงวดที่ 3) ติดตั้งฝาบ่อพักเหล็กหล่อเหนียว แล้วเสร็จทั้งหมด ตามแบบรูปและรายการของเทศบาล ให้แล้วเสร็จภายใน 120 วัน นับถัดจากวันที่ลงนามในสัญญา

<u>งวดที่ 5</u> กำหนดจ่ายเป็นจำนวนเงินร้อยละสิบ (10) ของค่าก่อสร้างทั้งหมด เมื่อผู้รับจ้างได้ปฏิบัติงานเทคอนกรีตรางวี คสล. กว้าง 0.50 เมตร แล้วเสร็จ และเทคอนกรีตไหล่ทาง คสล. หนา 0.10 เมตร แล้วเสร็จทั้งหมด ตามแบบรูปและรายการของเทศบาล ให้แล้วเสร็จภายใน 160 วัน นับถัดจากวันที่ลงนามในสัญญา

<u>งวดสุดท้าย</u> กำหนดจ่ายเป็นจำนวนเงินร้อยละยี่สิบ (20) ของค่าก่อสร้างทั้งหมด เมื่อผู้รับจ้างได้ปฏิบัติงานเทคอนกรีตผิวถนน คสล. กว้างประมาณ 3.50 – 6.00 เมตร ยาวประมาณ 252.00 เมตร หนา 0.15 เมตร พื้นที่ประมาณ 1,160.00 ตารางเมตร (ไม่รวมพื้นที่บ่อพัก คสล.) และติดตั้งโคมไฟฟ้าแสงสว่างชนิด LED 55 วัตต์ แล้วเสร็จทั้งหมด ตามแบบรูปและรายการของเทศบาล รวมทั้งปฏิบัติงานอื่นๆ ทั้งหมดให้แล้วเสร็จเรียบร้อยตามสัญญา รวมทั้งทำสถานที่ก่อสร้างให้สะอาด

สำนักการช่างขอเสนอชื่อคณะกรรมการตรวจรับพัสดุและผู้ควบคุมงาน ดังนี้

<u>กรรมการตรวจรับพัสดุ</u>

1. นายเจน จำลองราช ตำแหน่ง หัวหน้าฝ่ายวิศวกรรมโยธา
2. จ่าเอกหญิงจารวี ขาวขำ ตำแหน่ง นายช่างโยธาชำนาญงาน
3. นายวัฒนา จันทร์แจ่ม ตำแหน่ง นายช่างโยธาปฏิบัติงาน

/ผู้ควบคุมงาน...

ผู้ควบคุมงาน

1. นายพรธเนศ เขมะพัฒนสมาน ตำแหน่ง วิศวกรโยธาปฏิบัติการ

มาตรฐานฝีมือช่าง

ประกาศนียบัตรวิชาชีพชั้นสูง (ปวส.) สาขาช่างก่อสร้าง หรือช่างโยธา หรือช่างสำรวจ

จึงเรียนมาเพื่อโปรดทราบและพิจารณาอนุมัติให้ดำเนินการตามพระราชบัญญัติ กฎกระทรวง และระเบียบกระทรวงการคลัง ว่าด้วยการจัดซื้อจัดจ้างและการบริหารพัสดุภาครัฐ พ.ศ. 2560 ต่อไป

(นายวิศว์ ชัยรุ่งเรือง)
ผู้อำนวยการส่วนควบคุมการก่อสร้าง

(นายนพดร หวังพราย)
ผู้อำนวยการสำนักการช่าง

(นายสุทร บุญสิริชูโต)
ปลัดเทศบาล

อนุมัติ

(นายวิชัย บรรดาศักดิ์)
นายกเทศมนตรีนครปากเกร็ด
๑๖ พ.ย. ๒๕๖๓

บันทึกข้อความ

ส่วนราชการ สำนักการช่าง ส่วนควบคุมการก่อสร้าง โทร. ๘๑๗

ที่ ๕๙๗๓ / ๒๕๖๓ **วันที่** ๑๑ พฤศจิกายน ๒๕๖๓

เรื่อง กำหนดราคากลางโครงการก่อสร้าง

เรียน นายกเทศมนตรี / ปลัดเทศบาล / ผ่าน ผู้อำนวยการสำนักการช่าง

ตามคำสั่งเทศบาลนครปากเกร็ดที่ ๑๖๑๗/๒๕๖๓ ลงวันที่ ๔ พฤศจิกายน ๒๕๖๓ ได้แต่งตั้งคณะกรรมการกำหนดราคากลางสำหรับโครงการ สำหรับการประกวดราคาจ้างโครงการก่อสร้างปรับปรุงถนน คสล. บริเวณหมู่บ้านคำทองวิลล่า ด้วยวิธีประกวดราคาอิเล็กทรอนิกส์ (e-bidding) เพื่อคำนวณราคากลางโครงการดังกล่าว ความละเอียดแจ้งแล้ว นั้น

บัดนี้ คณะกรรมการกำหนดราคากลางโครงการก่อสร้างปรับปรุงถนน คสล. บริเวณหมู่บ้านคำทองวิลล่า ได้ดำเนินคำนวณราคากลางโครงการดังกล่าวให้เป็นปัจจุบันเรียบร้อยแล้ว ตามแบบสรุปราคากลางที่แนบมาพร้อมนี้

จึงเรียนมาเพื่อโปรดทราบและพิจารณาให้ความเห็นชอบ พร้อมจัดส่งให้สำนักการช่างเพื่อนำมาเป็นเอกสารประกอบให้สำนักการคลังดำเนินการจัดซื้อจัดจ้าง ต่อไป

เรียน นายกเทศมนตรี

เรียน ปลัดเทศบาล

- เพื่อโปรดพิจารณาให้ความเห็นชอบราคากลาง เพื่อเป็นเอกสารประกอบการจัดจ้างต่อไป

(นายนพกร หวังพราย)
ผู้อำนวยการสำนักการช่าง

(ลงชื่อ).....ประธานกรรมการ
(นายเจน จำลองราช)
ตำแหน่ง หัวหน้าฝ่ายวิศวกรรมโยธา

(ลงชื่อ) จ่าเอกหญิง.....กรรมการ
(จารวี ขาวขำ)
ตำแหน่ง นายช่างโยธาชำนาญงาน

(นายศุภร ชุมพิชญโต)
ปลัดเทศบาล

(ลงชื่อ).....กรรมการ
(นายพรธเนศ เขมะพัฒนสมาน)
ตำแหน่ง วิศวกรโยธาปฏิบัติการ

เห็นชอบ

(นายวิชัย บรรดาศักดิ์)
นายกเทศมนตรีนครปากเกร็ด
๑๖ พ.ย. ๒๕๖๓

แบบฟอร์มรายงานหรือสรุปราคากลางงานก่อสร้างทาง สะพาน และท่อเหลี่ยม

ชื่อโครงการ/งานก่อสร้าง ประกวดราคาจ้างก่อสร้างโครงการก่อสร้างปรับปรุงถนน คสล.บริเวณหมู่บ้านคำทองวิลล่า ด้วยวิธีประกวดราคาอิเล็กทรอนิกส์ (e-bidding)

หน่วยงานเจ้าของโครงการ/งานก่อสร้าง เทศบาลนครปากเกร็ด/เทศบาลนครปากเกร็ด

ลำดับที่ตามสัญญา	รายการงานก่อสร้าง	หน่วย	จำนวน	ราคาต่อหน่วย	ราคาทุน	FN	ราคาต่อหน่วย X FN	ราคากลาง
1	1. งานวางท่อระบายน้ำและบ่อพัก คสล. 1.1 งานวางแนวถนนและปรับพื้นที่ดำเนินการ	งาน	1.000	5,000.00	5,000.00	1.3607	6,803.50	6,803.50
2	1.2 ดินขุด	ลบ.ม. หลวม	946.000	19.40	18,352.40	1.3607	26.39	24,972.11
3	1.3 ขนย้ายดินประมาณ 7 กม.	ลบ.ม. หลวม	946.000	30.97	29,297.62	1.3607	42.14	39,865.27
4	1.4 ทรายหยาบรองพื้น + ทรายหยาบถมหลังท่อ	ลบ.ม.	364.000	562.33	204,688.12	1.3607	765.16	278,519.12
5	1.5 คอนกรีตหยาบรองพื้น	ลบ.ม.	5.000	1,570.46	7,852.30	1.3607	2,136.92	10,684.62
6	1.6 บ่อพักน้ำ คสล. ขนาด 0.50x0.80 ม.	บ่อ	8.000	2,416.01	19,328.08	1.3607	3,287.46	26,299.71
7	1.7 บ่อพักน้ำ คสล. ขนาด 1.00x1.00 ม.	บ่อ	48.000	8,375.64	402,030.72	1.3607	11,396.73	547,043.20
8	1.8 บ่อพักน้ำ คสล. ขนาด 1.30x1.30 ม.	บ่อ	4.000	12,157.74	48,630.96	1.3607	16,543.03	66,172.14
9	1.9 ฝาบ่อพักเหล็กหล่อเหนียวขนาด 0.645x0.645 เมตร (รับ นน. 25 ตัน)	ฝา	52.000	8,300.00	431,600.00	1.3607	11,293.81	587,278.12
10	1.10 ฝาบ่อพักเหล็กหล่อเหนียวขนาด 0.36x0.66 เมตร (รับ นน. 25 ตัน)	ฝา	8.000	6,300.00	50,400.00	1.3607	8,572.41	68,579.28
11	1.11 ท่อระบายน้ำ HDPE. Ø 0.60 ม. ชั้นคุณภาพไม่ต่ำกว่า SN4	ม.	475.000	3,522.00	1,672,950.00	1.3607	4,792.38	2,276,383.06

นาย พรธเนศ เขมะพัฒนสมาน

11 พฤศจิกายน 2563 08:47:19

คณะกรรมการกำหนดราคากลาง

(ลงชื่อ).....ประธานกรรมการ

(ลงชื่อ).....กรรมการ

(ลงชื่อ).....กรรมการ

แบบฟอร์มรายงานหรือสรุปราคากลางงานก่อสร้างทาง สะพาน และท่อเหลี่ยม

ชื่อโครงการ/งานก่อสร้าง ประกวดราคาจ้างก่อสร้างโครงการก่อสร้างปรับปรุงถนน คสล.บริเวณหมู่บ้านคำทองวิลล่า ด้วยวิธีประกวดราคาอิเล็กทรอนิกส์ (e-bidding)

หน่วยงานเจ้าของโครงการ/งานก่อสร้าง เทศบาลนครปากเกร็ด/เทศบาลนครปากเกร็ด

ลำดับที่ตามสัญญา	รายการงานก่อสร้าง	หน่วย	จำนวน	ราคาต่อหน่วย	ราคาทุน	FN	ราคาต่อหน่วย X FN	ราคากลาง
12	1.12 งานเชื่อมท่อระบายน้ำเข้ากับบ่อพักหรือท่อระบายน้ำเดิม	จุด	2.000	5,000.00	10,000.00	1.3607	6,803.50	13,607.00
13	1.13 งานเชื่อมท่อระบายน้ำเข้ากับบ่อพักใหม่	จุด	30.000	850.00	25,500.00	1.3607	1,156.59	34,697.85
	2. งานเทคอนกรีตไหล่ทาง หนา 0.10 ม.							
14	2.1 คอนกรีตโครงสร้าง 320 ksc (Cube)	ลบ.ม. ปกติ	39.000	2,669.00	104,091.00	1.3607	3,631.70	141,636.62
15	2.2 ทรายหยาบ	ลบ.ม. ปกติ	24.000	562.33	13,495.92	1.3607	765.16	18,363.89
16	2.3 หินคลุก	ลบ.ม. ปกติ	79.000	416.00	32,864.00	1.3607	566.05	44,718.04
17	2.4 ค่าแรงงานปรับเกลี่ยและบดอัดพื้นทางหินคลุก	ลบ.ม. แน่น	59.000	78.78	4,648.02	1.3607	107.19	6,324.56
18	2.5 เหล็ก RB 9 มม.	กก.	1,484.000	20.90	31,015.60	1.3607	28.43	42,202.92
19	2.6 ลวดผูกเหล็ก	กก.	37.000	24.42	903.54	1.3607	33.22	1,229.44
20	2.7 ค่าบ่มผิวคอนกรีต	ตร.ม.	353.000	7.79	2,749.87	1.3607	10.59	3,741.74
	3. งานรางวี คสล. กว้าง 0.50 ม.							
21	3.1 คอนกรีตโครงสร้าง 320 ksc (Cube)	ลบ.ม.	30.000	2,669.00	80,070.00	1.3607	3,631.70	108,951.24

นาย พรธเนศ เขมะพัฒนสมาน

11 พฤศจิกายน 2563 08:47:19

คณะกรรมการกำหนดราคากลาง

(ลงชื่อ).....ประธานกรรมการ

(ลงชื่อ).....กรรมการ

(ลงชื่อ).....กรรมการ

แบบฟอร์มรายงานหรือสรุปราคากลางงานก่อสร้างทาง สะพาน และท่อเหลี่ยม

ชื่อโครงการ/งานก่อสร้าง ประกวดราคาจ้างก่อสร้างโครงการก่อสร้างปรับปรุงถนน คสล.บริเวณหมู่บ้านคำทองวิลล่า ด้วยวิธีประกวดราคาอิเล็กทรอนิกส์ (e-bidding)

หน่วยงานเจ้าของโครงการ/งานก่อสร้าง เทศบาลนครปากเกร็ด/เทศบาลนครปากเกร็ด

ลำดับที่ตามสัญญา	รายการงานก่อสร้าง	หน่วย	จำนวน	ราคาต่อหน่วย	ราคาทุน	FN	ราคาต่อหน่วย X FN	ราคากลาง
22	3.2 ทรายหยาบรองพื้น	ลบ.ม.	14.000	562.33	7,872.62	1.3607	765.16	10,712.27
23	3.3 เหล็ก DB 12 มม.	กก.	431.000	19.67	8,477.77	1.3607	26.76	11,535.70
24	3.4 เหล็ก RB 9 มม.	กก.	1,903.000	20.90	39,772.70	1.3607	28.43	54,118.71
25	3.5 เหล็ก RB 6 มม.	กก.	727.000	21.73	15,797.71	1.3607	29.56	21,495.94
26	3.6 ลวดผูกเหล็ก	กก.	77.000	24.42	1,880.34	1.3607	33.22	2,558.57
27	3.7 แบบหล่อคอนกรีต (คิดค่าวัสดุ 20%)	ตร.ม.	134.000	278.00	37,252.00	1.3607	378.27	50,688.79
28	3.8 เคร่ายึดแบบ (คิดค่าวัสดุ 20%)	ลบ.ฟ.	40.000	135.00	5,400.00	1.3607	183.69	7,347.78
29	3.9 ตะปู	กก.	33.000	23.86	787.38	1.3607	32.46	1,071.38
30	3.10 ค่าบ่มผิวคอนกรีต	ตร.ม.	223.000	7.79	1,737.17	1.3607	10.59	2,363.76
	4. งานผิวจราจร คสล. (หนา 0.15 ม.)							
31	4.1 คอนกรีตโครงสร้าง 320 ksc (Cube)	ลบ.ม. ปกติ	174.000	2,669.00	464,406.00	1.3607	3,631.70	631,917.24
32	4.2 ทรายหยาบรองพื้น	ลบ.ม.	73.000	562.33	41,050.09	1.3607	765.16	55,856.85
33	4.3 เหล็ก DB 12 มม.	กก.	68.000	19.67	1,337.56	1.3607	26.76	1,820.01
34	4.4 เหล็ก RB 19 มม.	กก.	529.000	19.23	10,172.67	1.3607	26.16	13,841.95

นาย พรธเนศ เขมะพัฒนสมาน

11 พฤศจิกายน 2563 08:47:19

คณะกรรมการกำหนดราคากลาง

(ลงชื่อ).....ประธานกรรมการ

(ลงชื่อ).....กรรมการ

(ลงชื่อ).....กรรมการ

แบบฟอร์มรายงานหรือสรุปราคากลางงานก่อสร้างทาง สะพาน และท่อเหลี่ยม

ชื่อโครงการ/งานก่อสร้าง ประกวดราคาจ้างก่อสร้างโครงการก่อสร้างปรับปรุงถนน คสล.บริเวณหมู่บ้านคำทองวิลล่า ด้วยวิธีประกวดราคาอิเล็กทรอนิกส์ (e-bidding)

หน่วยงานเจ้าของโครงการ/งานก่อสร้าง เทศบาลนครปากเกร็ด/เทศบาลนครปากเกร็ด

ลำดับที่ตามสัญญา	รายการงานก่อสร้าง	หน่วย	จำนวน	ราคาต่อหน่วย	ราคาทุน	FN	ราคาต่อหน่วย X FN	ราคากลาง
35	4.5 เหล็ก RB 9 มม.	กก.	4,832.000	20.90	100,988.80	1.3607	28.43	137,415.46
36	4.6 ลวดผูกเหล็ก	กก.	136.000	24.42	3,321.12	1.3607	33.22	4,519.04
37	4.7 ค่าชุบยางแอสฟัลท์หรือจารบี Dowel bar	ชุด	420.000	4.00	1,680.00	1.3607	5.44	2,285.97
38	4.8 ค่าบ่มผิวคอนกรีต	ตร.ม.	1,160.000	7.79	9,036.40	1.3607	10.59	12,295.82
39	4.9 ยางแอสฟัลท์	ลิตร	112.000	22.71	2,543.52	1.3607	30.90	3,460.96
40	4.10 ค่าตัดรอยต่อคอนกรีตและหยอดยาง	เมตร	280.000	20.70	5,796.00	1.3607	28.16	7,886.61
	5. งานอื่นๆ							
41	5.1 งานรื้อโคมไฟถนนเดิมพร้อมปรับปรุงระบบสายไฟฟ้าและอุปกรณ์	ชุด	7.000	700.00	4,900.00	1.3607	952.49	6,667.43
42	5.2 โคมไฟถนนชนิดหลอด LED 55 วัตต์	ชุด	7.000	9,750.00	68,250.00	1.3607	13,266.82	92,867.77
	6. ค่าใช้จ่ายพิเศษตามข้อกำหนดฯ							11,000.00
							รวมราคากลาง	5,491,801.44

นาย พรธเนศ เขมะพัฒนสมาน

11 พฤศจิกายน 2563 08:47:19

คณะกรรมการกำหนดราคากลาง

(ลงชื่อ).....ประธานกรรมการ

(ลงชื่อ).....กรรมการ

(ลงชื่อ).....กรรมการ

แบบฟอร์มรายงานหรือสรุปราคากลางงานก่อสร้างทาง สะพาน และท่อเหลี่ยม

ชื่อโครงการ/งานก่อสร้าง ประกวดราคาจ้างก่อสร้างโครงการก่อสร้างปรับปรุงถนน คสล.บริเวณหมู่บ้านคำทองวิลล่า ด้วยวิธีประกวดราคาอิเล็กทรอนิกส์ (e-bidding)

หน่วยงานเจ้าของโครงการ/งานก่อสร้าง เทศบาลนครปากเกร็ด/เทศบาลนครปากเกร็ด

คณะกรรมการกำหนดราคากลาง

(ลงชื่อ).....ประธานกรรมการ

(ลงชื่อ).....กรรมการ

(ลงชื่อ).....กรรมการ

นาย พรธเนศ เขมะพัฒนสมาน

11 พฤศจิกายน 2563 08:47:19

แบบฟอร์มรายงานหรือสรุปราคากลางงานก่อสร้างทาง สะพาน และท่อเหลี่ยม

ชื่อโครงการ/งานก่อสร้าง ประกวดราคาจ้างก่อสร้างโครงการก่อสร้างปรับปรุงถนน คสล.บริเวณหมู่บ้านคำทองวิลล่า ด้วยวิธีประกวดราคาอิเล็กทรอนิกส์ (e-bidding)

หน่วยงานเจ้าของโครงการ/งานก่อสร้าง เทศบาลนครปากเกร็ด/เทศบาลนครปากเกร็ด

(เจน จำลองราช)

ประธานกรรมการกำหนดราคากลาง

(หญิง จารวี ขาวขำ)

กรรมการกำหนดราคากลาง

(นายพรธเนศ เขมะพัฒนสมาน)

กรรมการกำหนดราคากลาง

นาย พรธเนศ เขมะพัฒนสมาน

11 พฤศจิกายน 2563

รายละเอียดการคำนวณค่างานต้นทุนต่อหน่วย

1 งานวางท่อระบายน้ำและบ่อพัก คสล.

1.1 งานวางแนวถนนและปรับพื้นที่ดำเนินการ

งานวางแนวถนนและปรับพื้นที่ดำเนินการ	=	5,000.000 บาท
ค่างานต้นทุน	=	5,000.00 บาท

คณะกรรมการกำหนดราคากลาง
(ลงชื่อ).....ประธานกรรมการ
(ลงชื่อ).....กรรมการ
(ลงชื่อ).....กรรมการ

รายละเอียดการคำนวณค่างานต้นทุนต่อหน่วย

1 งานวางท่อระบายน้ำและบ่อพัก คสล.

1.2 ดินขุด

ดินขุด = ขุด - ขน	=	19.400 บาท/ลบ.ม.
ค่างานต้นทุน	=	19.40 บาท/ลบ.ม.

คณะกรรมการกำหนดราคากลาง

รายละเอียดการคำนวณค่างานต้นทุนต่อหน่วย

1 งานวางท่อระบายน้ำและบ่อพัก คสล.

1.3 ขนย้ายดินประมาณ 7 กม.

ขนย้ายดินประมาณ 7 กม.	=	30.970
ค่างานต้นทุน	=	30.97 บาท/ลบ.ม.

คณะกรรมการกำหนดราคากลาง
(ลงชื่อ).....ประธานกรรมการ
(ลงชื่อ).....กรรมการ
(ลงชื่อ).....กรรมการ

รายละเอียดการคำนวณค่างานต้นทุนต่อหน่วย

1 งานวางท่อระบายน้ำและบ่อพัก คสล.

1.4 ทรายหยาบรองพื้น + ทรายหยาบถมหลังท่อ

ทรายหยาบรองพื้น + ทรายหยาบถมหลังท่อ	=	463.330 บาท
ค่าแรง	=	99.000 บาท
ค่างานต้นทุน	=	562.33 บาท/ลบ.ม.

คณะกรรมการกำหนดราคากลาง
(ลงชื่อ).....ประธานกรรมการ
(ลงชื่อ).....กรรมการ
(ลงชื่อ).....กรรมการ

รายละเอียดการคำนวณค่างานต้นทุนต่อหน่วย

1 งานวางท่อระบายน้ำและบ่อพัก คสล.

1.5 คอนกรีตหยาบรองพื้น

ปอร์ตแลนด์ 1(ตราอินทรี เพรช) = 260.000 กก. = 2.690 บาท	=	699.400 บาท/กก.
ทรายหยาบ = 0.620 ลบ.ม. = 463.330 บาท	=	287.264 บาท/ลบ.ม.
หินเบอร์ 1 = 1.030 ลบ.ม. = 564.000 บาท	=	580.920 บาท/ลบ.ม.
น้ำผสมคอนกรีต = 180.000 ลิตร	=	0.016 บาท 2.880 บาท
ค่างานต้นทุน	=	1,570.46 บาท/ลบ.ม.

คณะกรรมการกำหนดราคากลาง
(ลงชื่อ).....ประธานกรรมการ
(ลงชื่อ).....กรรมการ
(ลงชื่อ).....กรรมการ

รายละเอียดการคำนวณค่างานต้นทุนต่อหน่วย

1 งานวางท่อระบายน้ำและบ่อพัก คสล.

1.6 บ่อพักน้ำ คสล. ขนาด 0.50x0.80 ม.

คอนกรีต 1:2:4 หรือ 320 ksc. (cube) = 0.200 ลบ.ม.	=	2,363.000 บาท
ค่าแรง = 306.000 บาท	=	533.800 บาท
เหล็ก RB 9 มม. = 19.000 กก.	=	16.800 บาท
ค่าแรง = 4,100.000 บาท/ตัน 4.100 บาท/กก.	=	397.100 บาท
ลวดผูกเหล็กเบอร์ 18 = 0.480 กก. = 24.420 บาท	=	11.721 บาท
แบบหล่อคอนกรีต (คิดราคา 20%) = 3.000 ตร.ม.	=	725.000 145.000 บาท
ค่าแรง = 133.000 บาท	=	834.000 บาท
เคร่ายึดแบบ (คิดราคา 20%) = 0.900 ลบ.ฟ. = 675.000 135.000 บาท	=	121.500 บาท
ตะปู = 0.750 กก. = 23.860 บาท/ลัง	=	17.895 บาท
ค่าแรงติดตั้งบ่อพัก = 1.000 บ่อ = 500.000 บาท	=	500.000 บาท
ค่างานต้นทุน	=	2,416.01 บาท/บ่อ

คณะกรรมการกำหนดราคากลาง
(ลงชื่อ).....ประธานกรรมการ
(ลงชื่อ).....กรรมการ
(ลงชื่อ).....กรรมการ

รายละเอียดการคำนวณค่างานต้นทุนต่อหน่วย

1 งานวางท่อระบายน้ำและบ่อพัก คสล.

1.7 บ่อพักน้ำ คสล. ขนาด 1.00x1.00 ม.

คอนกรีต 1:2:4 หรือ 320 ksc. (cube) = 0.870 ลบ.ม.	=	2,363.000 บาท
ค่าแรง = 306.000 บาท	=	2,322.030 บาท
เหล็ก RB 9 มม. = 75.000 กก.	=	16.800 บาท
ค่าแรง = 4,100.000 บาท/ตัน 4.100 บาท/กก.	=	1,567.500 บาท
ลวดผูกเหล็กเบอร์ 18 = 1.880 กก. = 24.420 บาท	=	45.909 บาท
แบบหล่อคอนกรีต (คิดราคา 20%) = 12.140 ตร.ม.	=	725.000 145.000 บาท
ค่าแรง = 133.000 บาท	=	3,374.920 บาท
เคร่ายึดแบบ (คิดราคา 20%) = 3.650 ลบ.ฟ. = 675.000 135.000 บาท	=	492.750 บาท
ตะปู = 3.040 กก. = 23.860 บาท	=	72.534 บาท
ค่าแรงติดตั้งบ่อพัก = 1.000 บ่อ = 500.000 บาท	=	500.000 บาท
ค่างานต้นทุน	=	8,375.64 บาท/บ่อ

(ลงชื่อ).....ประธานกรรมการ
(ลงชื่อ).....กรรมการ
(ลงชื่อ).....กรรมการ

รายละเอียดการคำนวณค่างานต้นทุนต่อหน่วย

1 งานวางท่อระบายน้ำและบ่อพัก คสล.

1.8 บ่อพักน้ำ คสล. ขนาด 1.30x1.30 ม.

คอนกรีต 1:2:4 หรือ 320 ksc. (cube) = 1.308 ลบ.ม.	=	2,363.000 บาท
ค่าแรง = 306.000 บาท	=	3,491.052 บาท
เหล็ก RB 9 มม. = 102.000 กก.	=	16.800 บาท
ค่าแรง = 4,100.000 บาท/ตัน 4.100 บาท/กก.	=	2,131.800 บาท
ลวดผูกเหล็กเบอร์ 18 = 2.550 กก. = 24.420 บาท	=	62.271 บาท
แบบหล่อคอนกรีต (คิดราคา 20%) = 18.400 ตร.ม.	=	725.000 145.000 บาท
ค่าแรง = 133.000 บาท	=	5,115.200 บาท
เคร่ายึดแบบ (คิดราคา 20%) = 5.540 ลบ.ฟ. = 675.000 135.000 บาท	=	747.900 บาท
ตะปู = 4.590 กก = 23.860 บาท	=	109.517 บาท
ค่าแรงติดตั้งบ่อพัก = 1.000 บ่อ = 500.000 บาท	=	500.000 บาท
ค่างานต้นทุน	=	12,157.74 บาท/บ่อ

คณะกรรมการกำหนดราคากลาง
(ลงชื่อ).....ประธานกรรมการ
(ลงชื่อ).....กรรมการ
(ลงชื่อ).....กรรมการ

รายละเอียดการคำนวณค่างานต้นทุนต่อหน่วย

1 งานวางท่อระบายน้ำและบ่อพัก คสล.

1.9 ฝาบ่อพักเหล็กหล่อเหนียวขนาด 0.645x0.645 เมตร (รับ นน. 25 ตัน)

ฝาบ่อพักเหล็กหล่อเหนียวขนาด 0.645x0.645 เมตร (รับ นน. 25 ตัน)	=	8,000.000 บาท
ค่าแรง	=	300.000 บาท
ค่างานต้นทุน	=	8,300.00 บาท/ฝา

คณะกรรมการกำหนดราคากลาง
(ลงชื่อ).....ประธานกรรมการ
(ลงชื่อ).....กรรมการ
(ลงชื่อ).....กรรมการ

รายละเอียดการคำนวณค่างานต้นทุนต่อหน่วย

1 งานวางท่อระบายน้ำและบ่อพัก คสล.

1.10 ฝาบ่อพักเหล็กหล่อเหนียวขนาด 0.36x0.66 เมตร (รับ นน. 25 ตัน)

ฝาบ่อพักเหล็กหล่อเหนียวขนาด 0.36x0.66 เมตร (รับ นน. 25 ตัน)	=	6,000.000 บาท
ค่าแรง	=	300.000 บาท
ค่างานต้นทุน	=	6,300.00 บาท/ฝา

คณะกรรมการกำหนดราคากลาง
(ลงชื่อ).....ประธานกรรมการ
(ลงชื่อ).....กรรมการ
(ลงชื่อ).....กรรมการ

รายละเอียดการคำนวณค่างานต้นทุนต่อหน่วย

1 งานวางท่อระบายน้ำและบ่อพัก คสล.

1.11 ท่อระบายน้ำ HDPE. Ø 0.60 ม. ชั้นคุณภาพไม่ต่ำกว่า SN4

ท่อระบายน้ำ HDPE. Ø 0.60 ม. ชั้นคุณภาพไม่ต่ำกว่า SN4	=	3,222.000 บาท/เมตร
ค่าแรง	=	300.000 บาท/เมตร
ค่างานต้นทุน	=	3,522.00 บาท/เมตร

คณะกรรมการกำหนดราคากลาง
(ลงชื่อ).....ประธานกรรมการ
(ลงชื่อ).....กรรมการ
(ลงชื่อ).....กรรมการ

รายละเอียดการคำนวณค่างานต้นทุนต่อหน่วย

1 งานวางท่อระบายน้ำและบ่อพัก คสล.

1.12 งานเชื่อมท่อระบายน้ำเข้ากับบ่อพักหรือท่อระบายน้ำเดิม

งานเชื่อมท่อระบายน้ำเข้ากับบ่อพักหรือท่อระบายน้ำเดิม	=	5,000.000 บาท/จุด
ค่างานต้นทุน	=	5,000.00 บาท/จุด

คณะกรรมการกำหนดราคากลาง
(ลงชื่อ).....ประธานกรรมการ
(ลงชื่อ).....กรรมการ
(ลงชื่อ).....กรรมการ

รายละเอียดการคำนวณค่างานต้นทุนต่อหน่วย

1 งานวางท่อระบายน้ำและบ่อพัก คสล.

1.13 งานเชื่อมท่อระบายน้ำเข้ากับบ่อพักใหม่

งานเชื่อมท่อระบายน้ำเข้ากับบ่อพักใหม่	=	850.000 บาท/จุด
ค่างานต้นทุน	=	850.00 บาท/จุด

คณะกรรมการกำหนดราคากลาง
(ลงชื่อ).....ประธานกรรมการ
(ลงชื่อ).....กรรมการ
(ลงชื่อ).....กรรมการ

รายละเอียดการคำนวณค่างานต้นทุนต่อหน่วย

2 งานเทคอนกรีตไหล่ทาง หนา 0.10 ม.

2.1 คอนกรีตโครงสร้าง 320 ksc (Cube)

คอนกรีตโครงสร้าง 320 ksc (Cube)	=	2,363.000 บาท
ค่าแรง	=	306.000 บาท
ค่างานต้นทุน	=	2,669.00 บาท/ลบ.ม.

รายละเอียดการคำนวณค่างานต้นทุนต่อหน่วย

2 งานเทคอนกรีตไหล่ทาง หนา 0.10 ม.

2.2 ทรายหยาบ

ทรายหยาบ	=	463.330 บาท
ค่าแรง	=	99.000 บาท
ค่างานต้นทุน	=	562.33 บาท/ลบ.ม.

คณะกรรมการกำหนดราคากลาง
(ลงชื่อ).....ประธานกรรมการ
(ลงชื่อ).....กรรมการ
(ลงชื่อ).....กรรมการ

รายละเอียดการคำนวณค่างานต้นทุนต่อหน่วย

2 งานเทคอนกรีตไหล่ทาง หนา 0.10 ม.

2.3 หินคลุก

หินคลุก	=	416.000 บาท
ค่างานต้นทุน	=	416.00 บาท/ลบ.ม.

คณะกรรมการกำหนดราคากลาง
(ลงชื่อ).....ประธานกรรมการ
(ลงชื่อ).....กรรมการ
(ลงชื่อ).....กรรมการ

รายละเอียดการคำนวณค่างานต้นทุนต่อหน่วย

2 งานเทคอนกรีตไหล่ทาง หนา 0.10 ม.

2.4 ค่าแรงงานปรับเกลี่ยและบดอัดพื้นทางหินคลุก

ค่าแรงงานปรับเกลี่ยและบดอัดพื้นทางหินคลุก = บดทับ	=	78.780 บาท/ลบ.ม.
ค่างานต้นทุน	=	78.78 บาท/ลบ.ม.

คณะกรรมการกำหนดราคากลาง
(ลงชื่อ).....ประธานกรรมการ
(ลงชื่อ).....กรรมการ
(ลงชื่อ).....กรรมการ

รายละเอียดการคำนวณค่างานต้นทุนต่อหน่วย

2 งานเทคอนกรีตไหล่ทาง หนา 0.10 ม.

2.5 เหล็ก RB 9 มม.

เหล็ก RB 9 มม.	=	16.800 บาท
ค่าแรง	=	4,100.000 4.100 บาท
ค่างานต้นทุน	=	20.90 บาท/กก.

คณะกรรมการกำหนดราคากลาง
(ลงชื่อ).....ประธานกรรมการ
(ลงชื่อ).....กรรมการ
(ลงชื่อ).....กรรมการ

รายละเอียดการคำนวณค่างานต้นทุนต่อหน่วย

2 งานเทคอนกรีตไหล่ทาง หนา 0.10 ม.

2.6 ลวดผูกเหล็ก

ลวดผูกเหล็ก	=	24.420 บาท
ค่างานต้นทุน	=	24.42 บาท/กก.

คณะกรรมการกำหนดราคากลาง
(ลงชื่อ).....ประธานกรรมการ
(ลงชื่อ).....กรรมการ
(ลงชื่อ).....กรรมการ

รายละเอียดการคำนวณค่างานต้นทุนต่อหน่วย

2 งานเทคอนกรีตไหล่ทาง หนา 0.10 ม.

2.7 ค่าบ่มผิวคอนกรีต

= ค่าบ่มผิวทางคอนกรีต	=	7.790 บาท/ตร.ม.
ค่างานต้นทุน	=	7.79 บาท/ตร.ม.

คณะกรรมการกำหนดราคากลาง
(ลงชื่อ).....ประธานกรรมการ
(ลงชื่อ).....กรรมการ
(ลงชื่อ).....กรรมการ

รายละเอียดการคำนวณค่างานต้นทุนต่อหน่วย

3 งานรางวี คสล. กว้าง 0.50 ม.

3.1 คอนกรีตโครงสร้าง 320 ksc (Cube)

คอนกรีตโครงสร้าง 320 ksc (Cube)	=	2,363.000 บาท
ค่าแรง	=	306.000 บาท
ค่างานต้นทุน	=	2,669.00 บาท/ลบ.ม.

คณะกรรมการกำหนดราคากลาง
(ลงชื่อ).....ประธานกรรมการ
(ลงชื่อ).....กรรมการ
(ลงชื่อ).....กรรมการ

รายละเอียดการคำนวณค่างานต้นทุนต่อหน่วย

3 งานรางวี คสล. กว้าง 0.50 ม.

3.2 ทรายหยาบรองพื้น

ทรายหยาบรองพื้น	=	463.330 บาท
ค่าแรง	=	99.000 บาท
ค่างานต้นทุน	=	562.33 บาท/ลบ.ม.

คณะกรรมการกำหนดราคากลาง
(ลงชื่อ).....ประธานกรรมการ
(ลงชื่อ).....กรรมการ
(ลงชื่อ).....กรรมการ

รายละเอียดการคำนวณค่างานต้นทุนต่อหน่วย

3 งานรางวี คสล. กว้าง 0.50 ม.

3.3 เหล็ก DB 12 มม.

เหล็ก DB 12 มม.	=	16.370 บาท/กก.
ค่าแรง	=	3,300.000 บาท/ตัน 3.300 บาท/กก.
ค่างานต้นทุน	=	19.67 บาท/กก.

คณะกรรมการพิจารณาผลการประกวดราคา
(ลงชื่อ).....ประธานกรรมการ
(ลงชื่อ).....กรรมการ
(ลงชื่อ).....กรรมการ

รายละเอียดการคำนวณค่างานต้นทุนต่อหน่วย

3 งานรางวี คสล. กว้าง 0.50 ม.

3.4 เหล็ก RB 9 มม.

เหล็ก RB 9 มม.	=	16.800 บาท
ค่าแรง	=	4,100.000 4.100 บาท
ค่างานต้นทุน	=	20.90 บาท/กก.

คณะกรรมการกำหนดราคากลาง
(ลงชื่อ).....ประธานกรรมการ
(ลงชื่อ).....กรรมการ
(ลงชื่อ).....กรรมการ

รายละเอียดการคำนวณค่างานต้นทุนต่อหน่วย

3 งานรางวี คสล. กว้าง 0.50 ม.

3.5 เหล็ก RB 6 มม.

เหล็ก RB 6 มม.	=	17.630 บาท/กก.
ค่าแรง	=	4,100.000 บาท/ตัน 4.100 บาท/กก.
ค่างานต้นทุน	=	21.73 บาท/กก.

คณะกรรมการกำหนดราคากลาง
(ลงชื่อ).....
(ลงชื่อ).....กรรมการ
(ลงชื่อ).....กรรมการ

รายละเอียดการคำนวณค่างานต้นทุนต่อหน่วย

3 งานรางวี คสล. กว้าง 0.50 ม.

3.6 ลวดผูกเหล็ก

ลวดผูกเหล็ก	=	24.420 บาท
ค่างานต้นทุน	=	24.42 บาท/กก.

คณะกรรมการ...

รายละเอียดการคำนวณค่างานต้นทุนต่อหน่วย

3 งานรางวี คสล. กว้าง 0.50 ม.

3.7 แบบหล่อคอนกรีต (คิดค่าวัสดุ 20%)

แบบหล่อคอนกรีต (คิดค่าวัสดุ 20%) = 725.000 X 0.20	=	145.000 บาท/ตร.ม.
ค่าแรง	=	133.000 บาท/ตร.ม.
ค่างานต้นทุน	=	278.00 บาท/ตร.ม.

คณะกรรมการกำหนดราคากลาง
(ลงชื่อ).....ประธานกรรมการ
(ลงชื่อ).....กรรมการ
(ลงชื่อ).....กรรมการ

รายละเอียดการคำนวณค่างานต้นทุนต่อหน่วย

3 งานรางวี คสล. กว้าง 0.50 ม.

3.8 เคร่ายึดแบบ (คิดค่าวัสดุ 20%)

เคร่ายึดแบบ (คิดค่าวัสดุ 20%) = 675.000 X0.20	=	135.000 บาท/ลบ.ฟ.
ค่างานต้นทุน	=	135.00 บาท/ลบ.ฟ.

คณะกรรมการกำหนดราคากลาง
(ลงชื่อ).....ประธานกรรมการ
(ลงชื่อ).....กรรมการ
(ลงชื่อ).....กรรมการ

รายละเอียดการคำนวณค่างานต้นทุนต่อหน่วย

3 งานรางวี คสล. กว้าง 0.50 ม.

3.9 ตะปู

ตะปู	=	23.860 บาท/กก.
ค่างานต้นทุน	=	23.86 บาท/กก.

คณะกรรมการกำหนดราคากลาง
(ลงชื่อ).....ประธานกรรมการ
(ลงชื่อ).....กรรมการ
(ลงชื่อ).....กรรมการ

รายละเอียดการคำนวณค่างานต้นทุนต่อหน่วย

3 งานรางวี คสล. กว้าง 0.50 ม.

3.10 ค่าบ่มผิวคอนกรีต

= ค่าบ่มผิวทางคอนกรีต	=	7.790 บาท/ตร.ม.
ค่างานต้นทุน	=	7.79 บาท/ตร.ม.

คณะกรรมการกำหนดราคา
(นายชื่อ).....ประธานกรรมการ
(นายชื่อ).....กรรมการ
(นายชื่อ).....กรรมการ

รายละเอียดการคำนวณค่างานต้นทุนต่อหน่วย

4 งานผิวจราจร คสล. (หนา 0.15 ม.)

4.1 คอนกรีตโครงสร้าง 320 ksc (Cube)

คอนกรีตโครงสร้าง 320 ksc (Cube)	=	2,363.000 บาท
ค่าแรง	=	306.000 บาท
ค่างานต้นทุน	=	2,669.00 บาท/ลบ.ม.

คณะกรรมการกำหนดราคากลาง
(ลงชื่อ).....ประธานกรรมการ
(.....).....กรรมการ
(.....).....กรรมการ

รายละเอียดการคำนวณค่างานต้นทุนต่อหน่วย

4 งานผิวจราจร คสล. (หนา 0.15 ม.)

4.2 ทรายหยาบรองพื้น

ทรายหยาบรองพื้น + ทรายหยาบถมหลังท่อ	=	463.330 บาท
ค่าแรง	=	99.000 บาท
ค่างานต้นทุน	=	562.33 บาท/ลบ.ม.

คณะกรรมการกำหนดราคากลาง
(ลงชื่อ).....ประธานกรรมการ
(ลงชื่อ).....กรรมการ
(ลงชื่อ).....กรรมการ

รายละเอียดการคำนวณค่างานต้นทุนต่อหน่วย

4 งานผิวจราจร คสล. (หนา 0.15 ม.)

4.3 เหล็ก DB 12 มม.

เหล็ก DB 12 มม.	=	16.370 บาท/กก.
ค่าแรง	=	3,300.000 บาท/ตัน 3.300 บาท/กก.
ค่างานต้นทุน	=	19.67 บาท/กก.

คณะกรรมการกำหนดราคากลาง
(ลงชื่อ).....ประธานกรรมการ
(ลงชื่อ).....กรรมการ
(ลงชื่อ).....กรรมการ

รายละเอียดการคำนวณค่างานต้นทุนต่อหน่วย

4 งานผิวจราจร คสล. (หนา 0.15 ม.)

4.4 เหล็ก RB 19 มม.

เหล็ก RB 19 มม.	=	16.330 บาท/กก.
ค่าแรง	=	2,900.000 บาท/กก. 2.900 บาท/กก.
ค่างานต้นทุน	=	19.23 บาท/กก.

คณะกรรมการกำหนดราคากลาง
(ลงชื่อ).....ประธานกรรมการ
(ลงชื่อ).....กรรมการ
(ลงชื่อ).....กรรมการ

รายละเอียดการคำนวณค่างานต้นทุนต่อหน่วย

4 งานผิวจราจร คสล. (หนา 0.15 ม.)

4.5 เหล็ก RB 9 มม.

เหล็ก RB 9 มม.	=	16.800 บาท
ค่าแรง	=	4,100.000 4.100 บาท
ค่างานต้นทุน	=	20.90 บาท/กก.

คณะกรรมการกำหนดราคากลาง
(ลงชื่อ).....ประธานกรรมการ
(ลงชื่อ).....กรรมการ
(ลงชื่อ).....กรรมการ

รายละเอียดการคำนวณค่างานต้นทุนต่อหน่วย

4 งานผิวจราจร คสล. (หนา 0.15 ม.)

4.6 ลวดผูกเหล็ก

ลวดผูกเหล็ก	=	24.420 บาท
ค่างานต้นทุน	=	24.42 บาท/กก.

คณะกรรมการกำหนดราคากลาง
(ลงชื่อ).....ประธานกรรมการ
(ลงชื่อ).....กรรมการ
(ลงชื่อ).....กรรมการ

รายละเอียดการคำนวณค่างานต้นทุนต่อหน่วย

4 งานผิวจราจร คสล. (หนา 0.15 ม.)

4.7 ค่าชุบยางแอสฟัลท์หรือจารบี Dowel bar

ค่าชุบยางแอสฟัลท์หรือจารบี Dowel bar	=	4.000 บาท/ชุด
ค่างานต้นทุน	=	4.00 บาท/ชุด

คณะกรรมการกำหนดราคากลาง
(ลงชื่อ).....ประธานกรรมการ
(ลงชื่อ).....กรรมการ
(ลงชื่อ).....กรรมการ

รายละเอียดการคำนวณค่างานต้นทุนต่อหน่วย

4 งานผิวจราจร คสล. (หนา 0.15 ม.)

4.8 ค่าบ่มผิวคอนกรีต

= ค่าบ่มผิวทางคอนกรีต	=	7.790 บาท/ตร.ม.
ค่างานต้นทุน	=	7.79 บาท/ตร.ม.

คณะกรรมการกำหนดราคากลาง

(ลงชื่อ).....ประธานกรรมการ

(ลงชื่อ).....กรรมการ

(ลงชื่อ).....กรรมการ

รายละเอียดการคำนวณค่างานต้นทุนต่อหน่วย

4 งานผิวจราจร คสล. (หนา 0.15 ม.)

4.9 ยางแอสฟัลท์

ยางแอสฟัลท์	=	22.710 บาท/ลิตร
ค่างานต้นทุน	=	22.71 บาท/ลิตร

คณะกรรมการกำหนดราคากลาง
(ลงชื่อ).....ประธานกรรมการ
(ลงชื่อ).....กรรมการ
(ลงชื่อ).....กรรมการ

รายละเอียดการคำนวณค่างานต้นทุนต่อหน่วย

4 งานผิวจราจร คสล. (หนา 0.15 ม.)

4.10 ค่าตัดรอยต่อคอนกรีตและหยอดยาง

= ค่าตัดรอยต่อคอนกรีต และหยอดยาง = 20.700 บาท/เมตร

ค่างานต้นทุน = 20.70 บาท/เมตร.

คณะกรรมการกำหนดราคากลาง

(ลงชื่อ).....ประธานกรรมการ

(ลงชื่อ).....กรรมการ

(ลงชื่อ).....กรรมการ

รายละเอียดการคำนวณค่างานต้นทุนต่อหน่วย

5 งานอื่นๆ

5.1 งานรื้อโคมไฟถนนเดิมพร้อมปรับปรุงระบบสายไฟฟ้าและอุปกรณ์

งานรื้อโคมไฟถนนเดิมพร้อมปรับปรุงระบบสายไฟฟ้าและอุปกรณ์	=	700.000 บาท/ชุด
ค่างานต้นทุน	=	700.00 บาท/ชุด

คณะกรรมการกำหนดราคากลาง
(.....) ประธานกรรมการ
(.....) กรรมการ
(.....) กรรมการ

รายละเอียดการคำนวณค่างานต้นทุนต่อหน่วย

5 งานอื่นๆ

5.2 โคมไฟถนนชนิดหลอด LED 55 วัตต์

โคมไฟถนนชนิดหลอด LED 55 วัตต์	=	8,500.000 บาท/ชุด
ค่าแรง	=	1,250.000 บาท/ชุด
ค่างานต้นทุน	=	9,750.00 บาท/ชุด

คณะกรรมการกำหนดราคา
(ลงชื่อ).....ประธานกรรมการ
(ลงชื่อ).....กรรมการ
(ลงชื่อ).....กรรมการ

แบบสรุปรวมค่าใช้จ่ายพิเศษตามข้อกำหนดและค่าใช้จ่ายอื่นที่จำเป็นต้องมี
งานก่อสร้างทาง สะพานและท่อเหลี่ยม

ชื่อโครงการ/งานก่อสร้าง ประกวดราคาจ้างก่อสร้างโครงการก่อสร้างปรับปรุงถนน คสล.บริเวณหมู่บ้านคำทองวิลล่า ด้วยวิธีประกวดราคาอิเล็กทรอนิกส์ (e-bidding) / โครงการก่อสร้างปรับปรุงถนน คสล.บริเวณหมู่บ้านคำทองวิลล่า

สถานที่ก่อสร้าง ตำบล ปากเกร็ด อำเภอ ปากเกร็ด จังหวัด นนทบุรี แบบเลขที่

หน่วยงานเจ้าของโครงการ/งานก่อสร้าง เทศบาลนครปากเกร็ด / เทศบาลนครปากเกร็ด

คำนวณราคากลางโดย คณะกรรมการกำหนดราคากลาง เมื่อวันที่

หน่วย : บาท

ลำดับที่	รายการ	จำนวน	หน่วย	ค่าใช้จ่ายรวม (ค่าก่อสร้าง)	หมายเหตุ
1	ป้ายเหล็กประชาสัมพันธ์โครงการ	2.000	ป้าย	11,000.00	
	รวมค่าใช้จ่ายพิเศษตามข้อกำหนดฯ ทุกรายการ			**11,000.00**	

คณะกรรมการกำหนดราคา
(ลงชื่อ).....
(ลงชื่อ).....
(ลงชื่อ).....

นาย พรธเนศ เขมะพัฒนสมาน
11 พฤศจิกายน 2563 08:47:58

แบบแสดงการคำนวณและเหตุผลความจำเป็น
สำหรับค่าใช้จ่ายพิเศษตามข้อกำหนดฯ

รายการ ป้ายเหล็กประชาสัมพันธ์โครงการ

ชื่อโครงการ/งานก่อสร้าง ประกวดราคาจ้างก่อสร้างโครงการก่อสร้างปรับปรุงถนน คสล.บริเวณหมู่บ้านคำทองวิลล่า ด้วยวิธีประกวดราคาอิเล็กทรอนิกส์ (e-bidding) / โครงการก่อสร้างปรับปรุงถนน คสล.บริเวณหมู่บ้านคำทองวิลล่า

สถานที่ก่อสร้าง ตำบล ปากเกร็ด อำเภอ ปากเกร็ด จังหวัด นนทบุรี แบบเลขที่

หน่วยงานเจ้าของโครงการ/งานก่อสร้าง เทศบาลนครปากเกร็ด / เทศบาลนครปากเกร็ด

คำนวณราคากลางโดย คณะกรรมการกำหนดราคากลาง เมื่อวันที่

1. เหตุผลและความจำเป็นที่ต้องมีค่าใช้จ่ายพิเศษตามข้อกำหนดฯ รายการนี้

เพื่อประชาสัมพันธ์โครงการ

หน่วย : บาท

2. รายละเอียดการคำนวณ

ที่	รายการค่าใช้จ่าย	จำนวน	หมายเหตุ
1	ป้ายเหล็กประชาสัมพันธ์โครงการ	5,500.00	
	รวมค่าใช้จ่าย	5,500.00	
	ภาษีมูลค่าเพิ่ม	0.00	
	ค่าใช้จ่ายรวมภาษีมูลค่าเพิ่ม	5,500.00	

คณะกรรมการกำหนด...

(ลงชื่อ).....ประธาน...

(ลงชื่อ).....กรรมการ

(ลงชื่อ).....กรรมการ

นาย พรธเนศ เขมะพัฒนสมาน

11 พฤศจิกายน 2563 08:47:58

Factor F งานก่อสร้างทาง

เงินล่วงหน้าจ่าย	0.00 %	ดอกเบี้ยเงินกู้	5.00 % ต่อปี
เงินประกันผลงานหัก	0.00 %	ค่าภาษีมูลค่าเพิ่ม (VAT)	7.00 %

ค่างาน (ทุน) ล้านบาท	ค่าใช้จ่ายในการดำเนินงานก่อสร้าง (%)				รวมในรูป Factor F	ภาษีมูลค่าเพิ่ม (VAT)	Factor F	Factor F ฝนชุก 1	Factor F ฝนชุก 2
	ค่าอำนวยการ	ค่าดอกเบี้ย	ค่ากำไร	รวมค่าใช้จ่าย					
≤5.00	20.8340	0.8333	5.5000	27.1673	1.2717	1.0700	1.3607	1.3795	1.3984
10.00	16.0809	0.8333	5.5000	22.4142	1.2241	1.0700	1.3098	1.3292	1.3486
20.00	10.6385	0.8333	5.5000	16.9718	1.1697	1.0700	1.2516	1.2689	1.2863
30.00	7.5561	0.8333	5.5000	13.8894	1.1389	1.0700	1.2186	1.2342	1.2497
40.00	7.4312	0.8333	5.0000	13.2645	1.1326	1.0700	1.2119	1.2289	1.2460
50.00	6.9413	0.8333	5.0000	12.7746	1.1277	1.0700	1.2066	1.2238	1.2409
60.00	6.3773	0.8333	5.0000	12.2106	1.1221	1.0700	1.2006	1.2177	1.2348
70.00	6.3436	0.8333	4.5000	11.6769	1.1168	1.0700	1.1950	1.2125	1.2300
80.00	6.0234	0.8333	4.5000	11.3567	1.1136	1.0700	1.1916	1.2091	1.2267
90.00	5.4724	0.8333	4.5000	10.8057	1.1081	1.0700	1.1857	1.2026	1.2196

นาย พรธเนศ เขมะพัฒนสมาน

11 พฤศจิกายน 2563 08:48:16

คณะกรรมการกำหนด...
(ลงชื่อ).....ประธาน
(ลงชื่อ).....กรรมการ
(ลงชื่อ).....กรรมการ

Factor F งานก่อสร้างทาง

เงินล่วงหน้าจ่าย	0.00 %	ดอกเบี้ยเงินกู้	5.00 % ต่อปี
เงินประกันผลงานหัก	0.00 %	ค่าภาษีมูลค่าเพิ่ม (VAT)	7.00 %

ค่างาน (ทุน) ล้านบาท	ค่าใช้จ่ายในการดำเนินงานก่อสร้าง (%)				รวมในรูป Factor F	ภาษีมูลค่าเพิ่ม (VAT)	Factor F	Factor F ฝนชุก 1	Factor F ฝนชุก 2
	ค่าอำนวยการ	ค่าดอกเบี้ย	ค่ากำไร	รวมค่าใช้จ่าย					
100.00	5.1694	0.8333	4.5000	10.5027	1.1050	1.0700	1.1824	1.1990	1.2156
110.00	4.7483	0.8333	4.0000	9.5816	1.0958	1.0700	1.1725	1.1887	1.2048
120.00	4.6292	0.8333	4.0000	9.4625	1.0946	1.0700	1.1712	1.1876	1.2039
130.00	4.4430	0.8333	4.0000	9.2763	1.0928	1.0700	1.1693	1.1854	1.2015
140.00	4.3286	0.8333	4.0000	9.1619	1.0916	1.0700	1.1680	1.1843	1.2005
150.00	4.1868	0.8333	4.0000	9.0201	1.0902	1.0700	1.1665	1.1826	1.1987
160.00	4.0855	0.8333	4.0000	8.9188	1.0892	1.0700	1.1654	1.1817	1.1979
170.00	4.0052	0.8333	4.0000	8.8385	1.0884	1.0700	1.1646	1.1807	1.1968
180.00	3.9482	0.8333	4.0000	8.7815	1.0878	1.0700	1.1639	1.1800	1.1960
190.00	4.1809	0.8333	3.5000	8.5142	1.0851	1.0700	1.1611	1.1780	1.1949

นาย พรธเนศ เขมะพัฒนสมาน

11 พฤศจิกายน 2563 08:48:16

(ลงชื่อ).....

(ลงชื่อ).....

(ลงชื่อ).....

Factor F งานก่อสร้างทาง

เงินล่วงหน้าจ่าย	0.00 %	ดอกเบี้ยเงินกู้	5.00 % ต่อปี
เงินประกันผลงานหัก	0.00 %	ค่าภาษีมูลค่าเพิ่ม (VAT)	7.00 %

ค่างาน (ทุน) ล้านบาท	ค่าใช้จ่ายในการดำเนินงานก่อสร้าง (%)				รวมในรูป Factor F	ภาษีมูลค่าเพิ่ม (VAT)	Factor F	Factor F ฝนชุก 1	Factor F ฝนชุก 2
	ค่าอำนวยการ	ค่าดอกเบี้ย	ค่ากำไร	รวมค่าใช้จ่าย					
200.00	4.1572	0.8333	3.5000	8.4905	1.0849	1.0700	1.1608	1.1777	1.1946
210.00	4.0541	0.8333	3.5000	8.3874	1.0839	1.0700	1.1598	1.1767	1.1937
220.00	4.0279	0.8333	3.5000	8.3612	1.0836	1.0700	1.1595	1.1764	1.1933
230.00	3.9408	0.8333	3.5000	8.2741	1.0827	1.0700	1.1585	1.1753	1.1921
240.00	3.8617	0.8333	3.5000	8.1950	1.0820	1.0700	1.1577	1.1744	1.1911
250.00	3.7523	0.8333	3.5000	8.0856	1.0809	1.0700	1.1566	1.1731	1.1896
260.00	3.6513	0.8333	3.5000	7.9846	1.0798	1.0700	1.1554	1.1717	1.1881
270.00	3.5578	0.8333	3.5000	7.8911	1.0789	1.0700	1.1544	1.1706	1.1868
280.00	3.4710	0.8333	3.5000	7.8043	1.0780	1.0700	1.1535	1.1695	1.1856
290.00	3.3902	0.8333	3.5000	7.7235	1.0772	1.0700	1.1526	1.1685	1.1845

นาย พรธเนศ เขมะพัฒนสมาน

11 พฤศจิกายน 2563 08:48:16

คณะกรรมการกำหนดราคา
(ลงชื่อ).....
(ลงชื่อ).....
(ลงชื่อ).....

Factor F งานก่อสร้างทาง

เงินล่วงหน้าจ่าย	0.00 %	ดอกเบี้ยเงินกู้	5.00 % ต่อปี
เงินประกันผลงานหัก	0.00 %	ค่าภาษีมูลค่าเพิ่ม (VAT)	7.00 %

ค่างาน (ทุน) ล้านบาท	ค่าใช้จ่ายในการดำเนินงานก่อสร้าง (%)				รวมในรูป Factor F	ภาษีมูลค่าเพิ่ม (VAT)	Factor F	Factor F ฝนชุก 1	Factor F ฝนชุก 2
	ค่าอำนวยการ	ค่าดอกเบี้ย	ค่ากำไร	รวมค่าใช้จ่าย					
300.00	3.3147	0.8333	3.5000	7.6480	1.0765	1.0700	1.1519	1.1677	1.1835
350.00	3.2737	0.8333	3.5000	7.6070	1.0761	1.0700	1.1514	1.1672	1.1829
400.00	3.1486	0.8333	3.5000	7.4819	1.0748	1.0700	1.1500	1.1660	1.1819
450.00	3.1268	0.8333	3.5000	7.4601	1.0746	1.0700	1.1498	1.1657	1.1816
500.00	3.0168	0.8333	3.5000	7.3501	1.0735	1.0700	1.1486	1.1645	1.1804
700.00	2.7735	0.8333	3.5000	7.1068	1.0711	1.0700	1.1461	1.1615	1.1770
≥700.00	2.7735	0.8333	3.5000	7.1068	1.0711	1.0700	1.1461	1.1615	1.1770

(ลงชื่อ)
(ลงชื่อ)
(ลงชื่อ)

ค่างานต้นทุนรวมทั้งโครงการ	4,027,928.00 บาท
ผลรวมค่างานต้นทุนงานก่อสร้างทาง	4,027,928.00 บาท
แหล่งของเงินงบประมาณ	5,500,000.00 บาท
แหล่งของเงินนอกงบประมาณ	0.00 บาท

จากตาราง Factor F งานก่อสร้างทาง

เงินล่วงหน้าจ่าย	0.00	%	ดอกเบี้ยเงินกู้	5.00	% ต่อปี
เงินประกันผลงานหัก	0.00	%	ค่าภาษีมูลค่าเพิ่ม (VAT)	7.00	%

Factor F งานก่อสร้างทาง

ค่างานต้นทุน	Factor F
5,000,000.00	1.3607

คณะกรรมการกำหนดราคากลาง
(ลงชื่อ).....ประธานกรรมการ
(ลงชื่อ).....กรรมการ
(ลงชื่อ).....กรรมการ

แบบสรุปข้อมูลวัสดุและค่าดำเนินการ
งานก่อสร้างทาง สะพาน และท่อเหลี่ยม

โครงการ/งานก่อสร้าง ประกวดราคาจ้างก่อสร้างโครงการก่อสร้างปรับปรุงถนน คสล.บริเวณหมู่บ้านคำทองวิลล่า ด้วยวิธีประกวดราคาอิเล็กทรอนิกส์ (e-bidding) / โครงการก่อสร้างปรับปรุงถนน คสล.บริเวณหมู่บ้านคำทองวิลล่า

สาย ถนนแจ้งวัฒนะ-ปากเกร็ด 5

ตอน ซอยขจรเนติยุทธ 8

อยู่ในท้องที่จังหวัด นนทบุรี เขตฝนตก ปกติ ราคาน้ำมันโซลา 19.5 บาท/ลิตร

อัตราดอกเบี้ยเงินกู้ (MLR) 5.00% เงินล่วงหน้าจ่าย 0.00%

เงินประกันผลงานหัก 0.00% ภาษีมูลค่าเพิ่ม 7.00%

ที่	รายการ	หน่วย	ค่าวัสดุ (บาท)	ระยะขนส่ง (กม.)	ค่าขนส่ง (บาท)	ค่าขนขึ้นลง (บาท)	ค่าตัด/ดัดเหล็ก (บาท)	รวม (บาท)	วันที่ที่กระทรวงพาณิชย์ประกาศล่าสุด	แหล่งที่มา
1	ทรายหยาบทรายหยาบ	ลบ.ม.	463.33	0.00	0.00	0.00	0.00	463.33	ต.ค. 2563	
2	กำลังอัดประลัยที่อายุ28วัน(กก./ตร.ซม.)รูปลูกบาศก์15*15*15ซม.และรูปทรงกระบอก15*30ซม.ตราชีแพค*รูปลูกบาศก์320กก./ตร.ซม.และรุปทรงกระบอก280กก./ตร.ซม.ตราชีแพค	ลบ.ม.	2,363.00	0.00	0.00	0.00	0.00	2,363.00	ต.ค. 2563	
3	หินคลุกหินคลุก	ลบ.ม.	416.00	0.00	0.00	0.00	0.00	416.00	ต.ค. 2563	
4	เหล็กเส้นกลมผิวเรียบSR.24(มอก.)	กก.	16.80	0.00	0.00	0.00	0.00	16.80	ต.ค. 2563	

คณะกรรมการกำหนดราคากลาง
(ลงชื่อ).....ประธาน
(ลงชื่อ).....
(ลงชื่อ).....กรรมการ

นาย พรธเนศ เขมะพัฒนสมาน

11 พฤศจิกายน 2563 08:48:29

แบบสรุปข้อมูลวัสดุและค่าดำเนินการ
งานก่อสร้างทาง สะพาน และท่อเหลี่ยม

โครงการ/งานก่อสร้าง ประกวดราคาจ้างก่อสร้างโครงการก่อสร้างปรับปรุงถนน คสล.บริเวณหมู่บ้านคำทองวิลล่า ด้วยวิธีประกวดราคาอิเล็กทรอนิกส์ (e-bidding) / โครงการก่อสร้างปรับปรุงถนน คสล.บริเวณหมู่บ้านคำทองวิลล่า

สาย ถนนแจ้งวัฒนะ-ปากเกร็ด 5

ตอน ซอยขจรเนติยุทธ 8

อยู่ในท้องที่จังหวัด นนทบุรี เขตฝนตก ปกติ ราคาน้ำมันโซลา 19.5 บาท/ลิตร

อัตราดอกเบี้ยเงินกู้ (MLR) 5.00% เงินล่วงหน้าจ่าย 0.00%

เงินประกันผลงานหัก 0.00% ภาษีมูลค่าเพิ่ม 7.00%

ที่	รายการ	หน่วย	ค่าวัสดุ (บาท)	ระยะขนส่ง (กม.)	ค่าขนส่ง (บาท)	ค่าขนขึ้นลง (บาท)	ค่าตัด/ดัดเหล็ก (บาท)	รวม (บาท)	วันที่ที่กระทรวงพาณิชย์ประกาศล่าสุด	แหล่งที่มา
4	ขนาดเส้นผ่านศูนย์กลาง9มม.ยาว10เมตร	กก.	16.80	0.00	0.00	0.00	0.00	16.80	ต.ค. 2563	
5	ลวดผูกเหล็กลวดผูกเหล็กศก.1.25มม.(เบอร์18)	กก.	24.42	0.00	0.00	0.00	0.00	24.42	ต.ค. 2563	
6	เหล็กเส้นกลมผิวข้ออ้อยSD.40(มอก.)ขนาดเส้นผ่านศูนย์กลาง12มม.ยาว10เมตร(Tempcore)	กก.	16.37	0.00	0.00	0.00	0.00	16.37	ต.ค. 2563	
7	เหล็กเส้นกลมผิวเรียบSR.24(มอก.)ขนาดเส้นผ่านศูนย์กลาง6มม.ยาว10เมตร	กก.	17.63	0.00	0.00	0.00	0.00	17.63	ต.ค. 2563	
8	ตะปูตอกไม้ตะปูตอกไม้ขนาด4นิ้วน้ำหนักสุ	กก.	23.86	0.00	0.00	0.00	0.00	23.86	ต.ค. 2563	

คณะกรรมการกำหนดราคากลาง
(ลงชื่อ).....ประธานกรรมการ
(ลงชื่อ).....กรรมการ
(ลงชื่อ).....กรรมการ

นาย พรธเนศ เขมะพัฒนสมาน
11 พฤศจิกายน 2563 08:48:29

แบบสรุปข้อมูลวัสดุและค่าดำเนินการ

งานก่อสร้างทาง สะพาน และท่อเหลี่ยม

โครงการ/งานก่อสร้าง ประกวดราคาจ้างก่อสร้างโครงการก่อสร้างปรับปรุงถนน คสล.บริเวณหมู่บ้านคำทองวิลล่า ด้วยวิธีประกวดราคาอิเล็กทรอนิกส์ (e-bidding) / โครงการก่อสร้างปรับปรุงถนน คสล.บริเวณหมู่บ้านคำทองวิลล่า

สาย ถนนแจ้งวัฒนะ-ปากเกร็ด 5

ตอน ซอยขจรเนติยุทธ 8

อยู่ในท้องที่จังหวัด นนทบุรี เขตฝนตก ปกติ ราคาน้ำมันโซลา 19.5 บาท/ลิตร

อัตราดอกเบี้ยเงินกู้ (MLR) 5.00% เงินล่วงหน้าจ่าย 0.00%

เงินประกันผลงานหัก 0.00% ภาษีมูลค่าเพิ่ม 7.00%

ที่	รายการ	หน่วย	ค่าวัสดุ (บาท)	ระยะขนส่ง (กม.)	ค่าขนส่ง (บาท)	ค่าขนขึ้นลง (บาท)	ค่าตัด/ดัดเหล็ก (บาท)	รวม (บาท)	วันที่ที่กระทรวงพาณิชย์ประกาศล่าสุด	แหล่งที่มา
8	ทธิ17.6กก.ตราเอ	กก.	23.86	0.00	0.00	0.00	0.00	23.86	ต.ค. 2563	
9	เหล็กเส้นกลมผิวเรียบSR.24(มอก.)ขนาดเส้นผ่านศูนย์กลาง19มม.ยาว10เมตร	กก.	16.33	0.00	0.00	0.00	0.00	16.33	ต.ค. 2563	
10	โคมไฟถนนชนิดหลอดLED55วัตต์	ชุด	8,500.00	0.00	0.00	0.00	0.00	8,500.00	พ.ย. 2563	บันทึกสืบ
11	ยางมะตอยชนิดเออีแข็งตัวเร็วเกรดCRS-2บรรจุBULK	กก.	22.71	0.00	0.00	0.00	0.00	22.71	ต.ค. 2563	
12	ไม้ยางไม้ยางไม่ไสขนาด1x8นิ้วยาว4-4.50เมตร	ลบ.ฟ.	725.00	0.00	0.00	0.00	0.00	725.00	ธ.ค. 2561	

คณะกรรมการกำหนดราคากลาง

(ลงชื่อ).....ประธานกรรมการ

(ลงชื่อ).....กรรมการ

(ลงชื่อ).....กรรมการ

นาย พรธเนศ เขมะพัฒนสมาน

11 พฤศจิกายน 2563 08:48:29

แบบสรุปข้อมูลวัสดุและค่าดำเนินการ
งานก่อสร้างทาง สะพาน และท่อเหลี่ยม

โครงการ/งานก่อสร้าง ประกวดราคาจ้างก่อสร้างโครงการก่อสร้างปรับปรุงถนน คสล.บริเวณหมู่บ้านคำทองวิลล่า ด้วยวิธีประกวดราคาอิเล็กทรอนิกส์ (e-bidding) / โครงการก่อสร้างปรับปรุงถนน คสล.บริเวณหมู่บ้านคำทองวิลล่า

สาย ถนนแจ้งวัฒนะ-ปากเกร็ด 5

ตอน ซอยขจรเนติยุทธ 8

อยู่ในท้องที่จังหวัด นนทบุรี เขตฝนตก ปกติ ราคาน้ำมันโซลา 19.5 บาท/ลิตร

อัตราดอกเบี้ยเงินกู้ (MLR) 5.00% เงินล่วงหน้าจ่าย 0.00%

เงินประกันผลงานหัก 0.00% ภาษีมูลค่าเพิ่ม 7.00%

ที่	รายการ	หน่วย	ค่าวัสดุ (บาท)	ระยะขนส่ง (กม.)	ค่าขนส่ง (บาท)	ค่าขนขึ้นลง (บาท)	ค่าตัด/ดัดเหล็ก (บาท)	รวม (บาท)	วันที่ที่กระทรวงพาณิชย์ประกาศล่าสุด	แหล่งที่มา
13	ไม้ยางไม้ยางไม่ไสขนาด11/2x3นิ้วยาว4-4.50เมตร	ลบ.ฟ.	675.00	0.00	0.00	0.00	0.00	675.00	ธ.ค. 2561	
14	ท่อHDPEสำหรับงานระบายน้ำเสียชนิดผนังเบาสองชั้นชั้นSN4ขนาดเส้นผ่านศูนย์กลางภายใน600มม.ตราKWH	เมตร	3,584.00	0.00	0.00	0.00	0.00	3,584.00	ม.ค. 2559	
15	ท่อHDPEสำหรับงานระบายน้ำเสียชนิดผนังเบาสองชั้นชั้นSN4ขนาดเส้นผ่านศูนย์กลางภายใน600มม.ตราWILK	เมตร	3,222.00	0.00	0.00	0.00	0.00	3,222.00	ต.ค. 2563	
16	ปูนซีเมนต์ปอร์ตแลนด์ประเภทผู้รับเหมาราคาโรงงานปูนซีเมนต์ปอร์ตแลนด์ปูนถุงประ	กก.	2.19	0.00	0.00	0.00	0.00	2.19	ก.ย. 2562	

คณะกรรมการกำหนดราคากลาง
(ลงชื่อ).....ประธานกรรมการ
(ลงชื่อ).....กรรมการ
(ลงชื่อ).....กรรมการ

นาย พรธเนศ เขมะพัฒนสมาน

11 พฤศจิกายน 2563 08:48:29

แบบสรุปข้อมูลวัสดุและค่าดำเนินการ
งานก่อสร้างทาง สะพาน และท่อเหลี่ยม

โครงการ/งานก่อสร้าง ประกวดราคาจ้างก่อสร้างโครงการก่อสร้างปรับปรุงถนน คสล.บริเวณหมู่บ้านคำทองวิลล่า ด้วยวิธีประกวดราคาอิเล็กทรอนิกส์ (e-bidding) / โครงการก่อสร้างปรับปรุงถนน คสล.บริเวณหมู่บ้านคำทองวิลล่า

สาย ถนนแจ้งวัฒนะ-ปากเกร็ด 5

ตอน ซอยขจรเนติยุทธ 8

อยู่ในท้องที่จังหวัด นนทบุรี เขตฝนตก ปกติ ราคาน้ำมันโซลา 19.5 บาท/ลิตร

อัตราดอกเบี้ยเงินกู้ (MLR) 5.00% เงินล่วงหน้าจ่าย 0.00%

เงินประกันผลงานหัก 0.00% ภาษีมูลค่าเพิ่ม 7.00%

ที่	รายการ	หน่วย	ค่าวัสดุ (บาท)	ระยะขนส่ง (กม.)	ค่าขนส่ง (บาท)	ค่าขนขึ้นลง (บาท)	ค่าตัด/ดัดเหล็ก (บาท)	รวม (บาท)	วันที่ที่กระทรวงพาณิชย์ประกาศล่าสุด	แหล่งที่มา
16	ภท1บรรจุ50กก./ถุงตราอินทรีเพชร(สระบุรี)	กก.	2.19	0.00	0.00	0.00	0.00	2.19	ก.ย. 2562	
17	ปูนซีเมนต์ปอร์ตแลนด์ประเภทผู้รับเหมาราคาโรงงานปูนซีเมนต์ปอร์ตแลนด์ปูนถุงประเภท1บรรจุ50กก./ถุงตราอินทรีเพชร	กก.	2.69	0.00	0.00	0.00	0.00	2.69	ต.ค. 2563	
18	หินย่อยหินย่อยเบอร์1	ลบ.ม.	564.00	0.00	0.00	0.00	0.00	564.00	ต.ค. 2563	
19	ฝาบ่อพักเหล็กหล่อเหนียวขนาด0.645x0.645เมตร(รับนน.25ตัน)	บาท	8,000.00	0.00	0.00	0.00	0.00	8,000.00	พ.ย. 2563	บันทึกสืบ
20	ฝาบ่อพักเหล็กหล่อเหนียวขนาด0.36x0.	บาท	6,000.00	0.00	0.00	0.00	0.00	6,000.00	พ.ย. 2563	บันทึกสืบ

คณะกรรมการกำหนดราคากลาง
(ลงชื่อ).....ประธานกรรมการ
(ลงชื่อ).....กรรมการ
(ลงชื่อ).....กรรมการ

นาย พรธเนศ เขมะพัฒนสมาน

11 พฤศจิกายน 2563 08:48:29

แบบสรุปข้อมูลวัสดุและค่าดำเนินการ
งานก่อสร้างทาง สะพาน และท่อเหลี่ยม

โครงการ/งานก่อสร้าง ประกวดราคาจ้างก่อสร้างโครงการก่อสร้างปรับปรุงถนน คสล.บริเวณหมู่บ้านคำทองวิลล่า ด้วยวิธีประกวดราคาอิเล็กทรอนิกส์ (e-bidding) / โครงการก่อสร้างปรับปรุงถนน คสล.บริเวณหมู่บ้านคำทองวิลล่า

สาย ถนนแจ้งวัฒนะ-ปากเกร็ด 5

ตอน ซอยขจรเนติยุทธ 8

อยู่ในท้องที่จังหวัด นนทบุรี เขตฝนตก ปกติ ราคาน้ำมันโซลา 19.5 บาท/ลิตร

อัตราดอกเบี้ยเงินกู้ (MLR) 5.00% เงินล่วงหน้าจ่าย 0.00%

เงินประกันผลงานหัก 0.00% ภาษีมูลค่าเพิ่ม 7.00%

ที่	รายการ	หน่วย	ค่าวัสดุ (บาท)	ระยะขนส่ง (กม.)	ค่าขนส่ง (บาท)	ค่าขนขึ้นลง (บาท)	ค่าตัด/ดัดเหล็ก (บาท)	รวม (บาท)	วันที่ที่กระทรวงพาณิชย์ประกาศล่าสุด	แหล่งที่มา
20	66เมตร(รับนน.25ตัน)	บาท	6,000.00	0.00	0.00	0.00	0.00	6,000.00	พ.ย. 2563	บันทึกสืบ

คณะกรรมการกำหนดราคากลาง
(ลงชื่อ).....ประธานกรรมการ
(ลงชื่อ).....กรรมการ
(ลงชื่อ).....กรรมการ

นาย พรธเนศ เขมะพัฒนสมาน

11 พฤศจิกายน 2563 08:48:29

แบบฟอร์มบันทึกแสดงเหตุผลความจำเป็นรายละเอียดของการสืบและการกำหนดราคาและหรือแหล่งวัสดุก่อสร้าง

รายงานจากแหล่งของข้อมูลวัสดุ

ชื่อโครงการ ประกวดราคาจ้างก่อสร้างโครงการก่อสร้างปรับปรุงถนน คสล.บริเวณหมู่บ้านคำทองวิลล่า ด้วยวิธีประกวดราคาอิเล็กทรอนิกส์ (e-bidding) / โครงการก่อสร้างปรับปรุงถนน คสล.บริเวณหมู่บ้านคำทองวิลล่า

หน่วยงาน เทศบาลนครปากเกร็ด / เทศบาลนครปากเกร็ด

ลำดับที่	รายการ	หน่วย	ท้องที่ก่อสร้าง	ท้องที่ก่อสร้างจังหวัดใกล้เคียง	แหล่งผลิต	หน่วยงานภาครัฐ	สำนักงบประมาณ	อื่นๆ ระบุ	สถานที่สืบ	วันที่สืบราคา	เหตุผลการสืบราคา
1	โคมไฟถนนชนิดหลอดLED55วัตต์	ชุด			X				บริษัท ไอ.เอ็ม.ไอ.เทรดดิ้ง จำกัด	10 พฤศจิกายน 2563	สืบราคาจาก 3 บริษัท
2	ฝาบ่อพักเหล็กหล่อเหนียวขนาด0.36x0.66เมตร(รับนน.25ตัน)	บาท			X				หจก.เวลออฟเทรดดิ้ง	10 พฤศจิกายน 2563	สืบราคาจากสามบริษัท
3	ฝาบ่อพักเหล็กหล่อเหนียวขนาด0.645x0.645เมตร(รับนน.25ตัน)	บาท			X				หจก.เวลออฟเทรดดิ้ง	10 พฤศจิกายน 2563	สืบราคาจากสามบริษัท
รวมทั้งสิ้น (รายการ)			-	-	3	-	-	-			

คณะกรรมการกำหนดราคากลาง

(ลงชื่อ).....ประธานกรรมการ

(ลงชื่อ).....กรรมการ

(ลงชื่อ).....กรรมการ

นาย พรธเนศ เขมะพัฒนสมาน

11 พฤศจิกายน 2563 08:48:39

โครงการ : ประกวดราคาจ้างก่อสร้างโครงการก่อสร้างปรับปรุงถนน คสล.บริเวณหมู่บ้านคำทองวิลล่า ด้วยวิธีประกวดราคาอิเล็กทรอนิกส์ (e-bidding) / โครงการก่อสร้างปรับปรุงถนน คสล.บริเวณหมู่บ้านคำทองวิลล่า

เลขที่หนังสือ : ด่วนที่สุด ที่ กค 0421.5/ว 18

ตารางค่าขนส่งวัสดุก่อสร้าง รถบรรทุก 6 ล้อ (กรณีน้ำหนักรวมไม่เกิน 15 ตัน)

ภูมิประเทศเป็น ที่ราบ ผิวทางลาดยาง และการจราจรปรกติ

ราคาน้ำมันเชื้อเพลิงโซล่า ที่ อำเภอเมือง 19.00 - 19.99 บาท /ลิตร

ระยะขนส่ง	ค่าบรรทุก (บาท/ตัน)	ค่าบรรทุก (บาท/ลบ.ม.)
1	13.27	18.58
2	14.63	20.49
3	16.00	22.40
4	17.36	24.30
5	18.72	26.21
6	20.09	28.12
7	22.12	30.97
8	24.94	34.92
9	27.76	38.87
10	30.59	42.82
11	33.41	46.77
12	36.23	50.72
13	39.05	54.67
14	41.87	58.61
15	44.69	62.56
16	47.51	66.51
17	50.33	70.46
18	53.15	74.41
19	55.97	78.36
20	58.79	82.31
21	61.61	86.25

ระยะขนส่ง	ค่าบรรทุก (บาท/ตัน)	ค่าบรรทุก (บาท/ลบ.ม.)
22	64.43	90.20
23	67.25	94.15
24	70.07	98.10
25	72.89	102.05
26	75.71	106.00
27	78.53	109.95
28	81.36	113.90
29	84.18	117.85
30	86.99	121.79
31	89.82	125.74
32	92.64	129.69
33	95.46	133.64
34	98.28	137.59
35	101.10	141.54
36	103.92	145.49
37	106.74	149.44
38	109.56	153.38
39	112.38	157.33
40	115.20	161.29
41	118.02	165.23
42	120.84	169.18
43	123.66	173.13
44	126.48	177.07

ระยะขนส่ง	ค่าบรรทุก (บาท/ตัน)	ค่าบรรทุก (บาท/ลบ.ม.)
45	129.30	181.02
46	132.13	184.98
47	134.95	188.93
48	137.77	192.88
49	140.59	196.83
50	143.41	200.78
51	146.23	204.72
52	149.05	208.67
53	151.87	212.61
54	154.69	216.56
55	157.51	220.52
56	160.33	224.47
57	163.15	228.41
58	165.97	232.35
59	168.79	236.30
60	171.61	240.26
61	174.44	244.22
62	177.26	248.16
63	180.08	252.11
64	182.89	256.05
65	185.72	260.01
66	188.54	263.95
67	191.36	267.90

คณะกรรมการกำหนดราคากลาง

(ลงชื่อ).....ประธานกรรมการ

(ลงชื่อ).....กรรมการ

(ลงชื่อ).....กรรมการ

นาย พรธเนศ เขมะพัฒนสมาน

11 พฤศจิกายน 2563 08:48:50

โครงการ : ประกวดราคาจ้างก่อสร้างโครงการก่อสร้างปรับปรุงถนน คสล.บริเวณหมู่บ้านคำทองวิลล่า ด้วยวิธีประกวดราคาอิเล็กทรอนิกส์ (e-bidding) / โครงการก่อสร้างปรับปรุงถนน คสล.บริเวณหมู่บ้านคำทองวิลล่า

เลขที่หนังสือ : ด่วนที่สุด-ที่จค 0421.3/ว 18

ระยะขนส่ง	ค่าบรรทุก (บาท/ตัน)	ค่าบรรทุก (บาท/ลบ.ม.)
68	194.18	271.85
69	197.00	275.81
70	199.82	279.75
71	202.65	283.71
72	205.47	287.65
73	208.29	291.60
74	211.09	295.53
75	213.93	299.50
76	216.74	303.44
77	219.56	307.38
78	222.38	311.33
79	225.20	315.28
80	228.02	319.23
81	230.84	323.18
82	233.66	327.13
83	236.48	331.07
84	239.32	335.05
85	242.13	338.99
86	244.94	342.92
87	247.77	346.87
88	250.59	350.82
89	253.40	354.76
90	256.24	358.73
91	259.06	362.69
92	261.88	366.63

ระยะขนส่ง	ค่าบรรทุก (บาท/ตัน)	ค่าบรรทุก (บาท/ลบ.ม.)
93	264.68	370.56
94	267.51	374.51
95	270.35	378.49
96	273.15	382.41
97	275.97	386.36
98	278.81	390.33
99	281.63	394.28
100	284.43	398.20
101	287.25	402.16
102	290.10	406.13
103	292.92	410.09
104	295.72	414.01
105	298.54	417.95
106	301.38	421.93
107	304.19	425.87
108	307.02	429.83
109	309.83	433.76
110	312.65	437.71
111	315.49	441.69
112	318.30	445.63
113	321.13	449.59
114	323.93	453.51
115	326.75	457.45
116	329.58	461.41
117	332.38	465.33

ระยะขนส่ง	ค่าบรรทุก (บาท/ตัน)	ค่าบรรทุก (บาท/ลบ.ม.)
118	335.20	469.27
119	338.03	473.24
120	340.87	477.22
121	343.69	481.16
122	346.51	485.12
123	349.30	489.02
124	352.16	493.02
125	354.97	496.96
126	357.81	500.93
127	360.60	504.84
128	363.40	508.76
129	366.22	512.71
130	369.05	516.67
131	371.90	520.66
132	374.70	524.58
133	377.51	528.52
134	380.34	532.48
135	383.19	536.46
136	385.98	540.37
137	388.78	544.29
138	391.67	548.34
139	394.43	552.20
140	397.28	556.19
141	400.06	560.09
142	402.94	564.11

คณะกรรมการกำหนดราคากลาง

(ลงชื่อ).....ประธานกรรมการ

(ลงชื่อ).....กรรมการ

(ลงชื่อ).....กรรมการ

นาย พรธเนศ เขมะพัฒนสมาน

11 พฤศจิกายน 2563 08:48:50

ระยะขนส่ง	ค่าบรรทุก (บาท/ตัน)	ค่าบรรทุก (บาท/ลบ.ม.)
143	405.75	568.05
144	408.58	572.01
145	411.35	575.88
146	414.20	579.88
147	416.99	583.79
148	419.87	587.82
149	422.69	591.76
150	425.52	595.72
151	428.27	599.58
152	431.13	603.58
153	433.91	607.48
154	436.79	611.51
155	439.60	615.44
156	442.42	619.38
157	445.25	623.35
158	448.09	627.33
159	450.86	631.20
160	453.73	635.22
161	456.51	639.12
162	459.31	643.04
163	462.12	646.97
164	464.95	650.92
165	467.78	654.89
166	470.62	658.87
167	473.48	662.88

ระยะขนส่ง	ค่าบรรทุก (บาท/ตัน)	ค่าบรรทุก (บาท/ลบ.ม.)
168	476.25	666.75
169	479.13	670.79
170	481.92	674.69
171	484.72	678.61
172	487.54	682.55
173	490.36	686.50
174	493.19	690.47
175	496.04	694.45
176	498.78	698.29
177	501.65	702.31
178	504.53	706.34
179	507.30	710.22
180	510.09	714.12
181	512.88	718.04
182	515.81	722.13
183	518.63	726.08
184	521.45	730.03
185	524.17	733.83
186	527.01	737.82
187	529.87	741.82
188	532.74	745.84
189	535.49	749.69
190	538.39	753.74
191	541.16	757.62
192	543.94	761.51

ระยะขนส่ง	ค่าบรรทุก (บาท/ตัน)	ค่าบรรทุก (บาท/ลบ.ม.)
193	546.86	765.60
194	549.66	769.52
195	552.47	773.46
196	555.29	777.40
197	558.12	781.36
198	560.96	785.34
199	563.66	789.13
200	566.52	793.13
201.0 - 1000.0	2.84	3.97

- ระยะขนส่งตั้งแต่ 201.00 กม. ถึง 1000.00
  ค่าขนส่งคิดเป็น กม. ละ 2.84 บาท/ตัน
  3.97 บาท/ลบ.ม.
- การคิดค่าขนส่ง ใช้ระยะทางขนส่ง คูณด้วยอัตราค่าขนส่งต่อตัน
  หรือต่อ ลบ.ม.
- อัตราน้ำมันเชื้อเพลิงเฉลี่ย 19.50 บาท/ลิตร

กรมการขนส่งทางบก กำหนดราคากลาง
(ลงชื่อ) ..... ประธานกรรมการ
..... กรรมการ
..... กรรมการ

โครงการ : ประกวดราคาจ้างก่อสร้างโครงการก่อสร้างปรับปรุงถนน คสล.บริเวณหมู่บ้านคำทองวิลล่า ด้วยวิธีประกวดราคาอิเล็กทรอนิกส์ (e-bidding) / โครงการก่อสร้างปรับปรุงถนน คสล.บริเวณหมู่บ้านคำทองวิลล่า

เลขที่หนังสือ : ด่วนที่สุด ที่ กค 0421.5/ว 18

ตารางค่าขนส่งวัสดุก่อสร้าง รถบรรทุก 10 ล้อ(กรณีน้ำหนักรวมไม่เกิน 25 ตัน)

ภูมิประเทศเป็น ที่ราบ ผิวทางลาดยาง และการจราจรปรกติ

ราคาน้ำมันเชื้อเพลิงโซล่า ที่ อำเภอเมือง 19.00 - 19.99 บาท /ลิตร

ระยะขนส่ง	ค่าบรรทุก (บาท/ตัน)	ค่าบรรทุก (บาท/ลบ.ม.)
1	7.74	10.84
2	9.17	12.84
3	10.61	14.85
4	12.04	16.85
5	13.47	18.86
6	14.90	20.86
7	16.34	22.87
8	18.01	25.21
9	20.10	28.14
10	22.19	31.07
11	24.29	34.00
12	26.38	36.93
13	28.47	39.86
14	30.57	42.79
15	32.66	45.72
16	34.75	48.66
17	36.85	51.58
18	38.94	54.51
19	41.03	57.45
20	43.13	60.38
21	45.22	63.31
22	47.32	66.24
23	49.40	69.16
24	51.50	72.10
25	53.60	75.04
26	55.69	77.97
27	57.78	80.90
28	59.88	83.83
29	61.96	86.74
30	64.07	89.69
31	66.15	92.60
32	68.25	95.55
33	70.35	98.49
34	72.45	101.42
35	74.52	104.33
36	76.62	107.27
37	78.72	110.21
38	80.82	113.15
39	82.91	116.08
40	85.00	119.00
41	87.10	121.95
42	89.20	124.88
43	91.28	127.79
44	93.38	130.74
45	95.47	133.65
46	97.57	136.60
47	99.65	139.51
48	101.75	142.46
49	103.83	145.36
50	105.92	148.29
51	108.03	151.24
52	110.11	154.15
53	112.21	157.09
54	114.32	160.04
55	116.39	162.95
56	118.48	165.87
57	120.59	168.82
58	122.71	171.79
59	124.78	174.69
60	126.87	177.62
61	128.98	180.57
62	131.09	183.53
63	133.16	186.42
64	135.24	189.33
65	137.32	192.25
66	139.43	195.20
67	141.54	198.16

คณะกรรมการกำหนดราคากลาง

(ลงชื่อ).....ประธานกรรมการ

(ลงชื่อ).....กรรมการ

.....กรรมการ

นาย พรธเนศ เขมะพัฒนสมาน

11 พฤศจิกายน 2563 08:48:50

ระยะขนส่ง	ค่าบรรทุก (บาท/ตัน)	ค่าบรรทุก (บาท/ลบ.ม.)
68	143.59	201.03
69	145.74	204.03
70	147.81	206.93
71	149.89	209.85
72	151.99	212.78
73	154.10	215.74
74	156.22	218.71
75	158.26	221.56
76	160.40	224.56
77	162.46	227.44
78	164.53	230.34
79	166.71	233.39
80	168.80	236.32
81	170.90	239.26
82	172.90	242.05
83	175.02	245.02
84	177.15	248.01
85	179.29	251.01
86	181.32	253.85
87	183.36	256.70
88	185.53	259.75
89	187.59	262.62
90	189.65	265.51
91	191.87	268.61
92	193.95	271.53

ระยะขนส่ง	ค่าบรรทุก (บาท/ตัน)	ค่าบรรทุก (บาท/ลบ.ม.)
93	196.04	274.46
94	198.14	277.40
95	200.10	280.14
96	202.22	283.10
97	204.35	286.08
98	206.48	289.08
99	208.63	292.09
100	210.62	294.87
101	212.79	297.91
102	214.79	300.71
103	216.98	303.77
104	219.00	306.60
105	221.21	309.69
106	223.24	312.53
107	225.28	315.39
108	227.32	318.25
109	229.57	321.40
110	231.63	324.28
111	233.70	327.17
112	235.77	330.08
113	237.85	332.99
114	239.94	335.91
115	242.03	338.84
116	244.13	341.79
117	246.24	344.74

ระยะขนส่ง	ค่าบรรทุก (บาท/ตัน)	ค่าบรรทุก (บาท/ลบ.ม.)
118	248.36	347.71
119	250.49	350.69
120	252.62	353.67
121	254.52	356.33
122	256.67	359.34
123	258.83	362.36
124	261.00	365.39
125	262.91	368.07
126	265.09	371.13
127	267.28	374.19
128	269.21	376.89
129	271.42	379.98
130	273.63	383.09
131	275.57	385.80
132	277.81	388.93
133	279.76	391.66
134	282.01	394.81
135	283.96	397.55
136	285.92	400.29
137	288.20	403.48
138	290.17	406.24
139	292.47	409.45
140	294.45	412.22
141	296.43	415.00
142	298.75	418.25

คณะกรรมการกำหนดราคากลาง
(ลงชื่อ).....ประธานกรรมการ
(ลงชื่อ).....กรรมการ
(ลงชื่อ).....กรรมการ

นาย พรธเนศ เขมะพัฒนสมาน

11 พฤศจิกายน 2563 08:48:50

ระยะขนส่ง	ค่าบรรทุก (บาท/ตัน)	ค่าบรรทุก (บาท/ลบ.ม.)
143	300.75	421.04
144	302.74	423.84
145	305.10	427.13
146	307.10	429.95
147	309.12	432.76
148	311.13	435.59
149	313.15	438.42
150	315.55	441.78
151	317.59	444.62
152	319.62	447.47
153	321.67	450.33
154	323.71	453.20
155	325.76	456.07
156	327.82	458.94
157	329.88	461.83
158	332.36	465.30
159	334.43	468.20
160	336.51	471.11
161	338.59	474.03
162	340.68	476.96
163	342.78	479.89
164	344.88	482.83
165	346.98	485.78
166	349.10	488.73
167	351.21	491.70

ระยะขนส่ง	ค่าบรรทุก (บาท/ตัน)	ค่าบรรทุก (บาท/ลบ.ม.)
168	353.34	494.67
169	354.99	496.98
170	357.12	499.96
171	359.25	502.95
172	361.39	505.95
173	363.54	508.96
174	365.69	511.97
175	367.85	514.99
176	370.02	518.03
177	372.19	521.07
178	373.85	523.38
179	376.03	526.44
180	378.21	529.50
181	380.41	532.57
182	382.61	535.65
183	384.82	538.75
184	386.47	541.06
185	388.69	544.16
186	390.91	547.28
187	393.15	550.40
188	394.80	552.72
189	397.04	555.86
190	399.29	559.00
191	401.55	562.16
192	403.20	564.48

ระยะขนส่ง	ค่าบรรทุก (บาท/ตัน)	ค่าบรรทุก (บาท/ลบ.ม.)
193	405.46	567.65
194	407.74	570.84
195	410.02	574.03
196	411.68	576.35
197	413.97	579.56
198	416.27	582.78
199	417.93	585.10
200	420.24	588.33
201.0 - 1000.0	2.10	2.94

นาย พรธเนศ เขมะพัฒนสมาน

11 พฤศจิกายน 2563 08:48:50

คณะกรรมการกำหนดราคากลาง
(ลงชื่อ).....ประธานกรรมการ
(ลงชื่อ).....กรรมการ
(ลงชื่อ).....กรรมการ

- ระยะขนส่งตั้งแต่ 201.00 กม. ถึง 1000.00
  ค่าขนส่งคิดเป็น กม. ละ 2.10 บาท/ตัน
  2.94 บาท/ลบ.ม.
- การคิดค่าขนส่ง ใช้ระยะทางขนส่ง คูณด้วยอัตราค่าขนส่งต่อตัน หรือต่อ ลบ.ม.
- อัตราน้ำมันเชื้อเพลิงเฉลี่ย 19.50 บาท/ลิตร

คณะกรรมการกำหนดราคากลาง
(ลงชื่อ) ..... ประธานกรรมการ
(ลงชื่อ) ..... กรรมการ
(ลงชื่อ) ..... กรรมการ

นาย พรธเนศ เขมะพัฒนสมาน

11 พฤศจิกายน 2563 08:48:50

ตารางค่าขนส่งวัสดุก่อสร้าง รถบรรทุก 10 ล้อ และรถลากพ่วง (กรณีน้ำหนักรวมไม่เกิน 47 ตัน)

ภูมิประเทศเป็น ที่ราบ ผิวทางลาดยาง และการจราจรปรกติ

ราคาน้ำมันเชื้อเพลิงโซล่า ที่ อำเภอเมือง 19.00 - 19.99 บาท /ลิตร

ระยะขนส่ง	ค่าบรรทุก (บาท/ตัน)	ค่าบรรทุก (บาท/ลบ.ม.)
1	4.22	5.91
2	5.32	7.45
3	6.42	8.99
4	7.53	10.54
5	8.63	12.08
6	9.73	13.62
7	10.83	15.17
8	11.93	16.71
9	13.04	18.25
10	14.14	19.80
11	15.24	21.34
12	16.34	22.88
13	17.45	24.43
14	18.55	25.97
15	19.71	27.59
16	20.98	29.37
17	22.25	31.15
18	23.53	32.94
19	24.80	34.72
20	26.07	36.50
21	27.34	38.28
22	28.61	40.06
23	29.89	41.85
24	31.16	43.62
25	32.43	45.41
26	33.70	47.19
27	34.98	48.97
28	36.25	50.75
29	37.52	52.53
30	38.80	54.31
31	40.07	56.09
32	41.34	57.88
33	42.61	59.66
34	43.88	61.44
35	45.15	63.22
36	46.43	65.00
37	47.70	66.78
38	48.97	68.56
39	50.25	70.35
40	51.52	72.13
41	52.79	73.91
42	54.07	75.70
43	55.33	77.47
44	56.61	79.26
45	57.88	81.04
46	59.16	82.83
47	60.43	84.60
48	61.70	86.37
49	62.97	88.16
50	64.25	89.94
51	65.52	91.73
52	66.79	93.50
53	68.06	95.28
54	69.33	97.06
55	70.61	98.85
56	71.88	100.63
57	73.15	102.40
58	74.42	104.19
59	75.70	105.98
60	76.98	107.77
61	78.25	109.54
62	79.52	111.32
63	80.79	113.10
64	82.07	114.89
65	83.33	116.66
66	84.61	118.45
67	85.88	120.23

คณะกรรมการ
(ลงชื่อ).....
(ลงชื่อ).....
(ลงชื่อ).....

นาย พรธเนศ เขมะพัฒนสมาน

11 พฤศจิกายน 2563 08:48:50

ระยะขนส่ง	ค่าบรรทุก (บาท/ตัน)	ค่าบรรทุก (บาท/ลบ.ม.)
68	87.15	122.00
69	88.42	123.78
70	89.69	125.57
71	90.97	127.36
72	92.25	129.15
73	93.51	130.92
74	94.80	132.72
75	96.06	134.49
76	97.33	136.27
77	98.60	138.04
78	99.88	139.83
79	101.15	141.61
80	102.43	143.40
81	103.71	145.20
82	104.96	146.95
83	106.25	148.75
84	107.51	150.51
85	108.80	152.32
86	110.06	154.09
87	111.33	155.86
88	112.59	157.63
89	113.86	159.41
90	115.17	161.24
91	116.44	163.02
92	117.68	164.75

ระยะขนส่ง	ค่าบรรทุก (บาท/ตัน)	ค่าบรรทุก (บาท/ลบ.ม.)
93	118.96	166.54
94	120.24	168.33
95	121.52	170.13
96	122.81	171.93
97	124.05	173.67
98	125.34	175.48
99	126.59	177.23
100	127.89	179.04
101	129.14	180.80
102	130.44	182.62
103	131.70	184.37
104	132.95	186.13
105	134.26	187.97
106	135.52	189.73
107	136.79	191.50
108	138.05	193.27
109	139.32	195.04
110	140.59	196.82
111	141.86	198.60
112	143.13	200.38
113	144.40	202.16
114	145.68	203.95
115	146.96	205.74
116	148.24	207.53
117	149.52	209.32

ระยะขนส่ง	ค่าบรรทุก (บาท/ตัน)	ค่าบรรทุก (บาท/ลบ.ม.)
118	150.80	211.12
119	152.09	212.92
120	153.31	214.64
121	154.60	216.44
122	155.89	218.25
123	157.12	219.97
124	158.42	221.78
125	159.72	223.60
126	160.95	225.33
127	162.25	227.15
128	163.56	228.98
129	164.79	230.71
130	166.10	232.54
131	167.34	234.27
132	168.57	236.00
133	169.89	237.84
134	171.13	239.58
135	172.45	241.43
136	173.69	243.17
137	175.02	245.02
138	176.26	246.76
139	177.51	248.51
140	178.75	250.25
141	180.09	252.12
142	181.33	253.87

คณะกรรมการกำหนดราคากลาง
(ลงชื่อ).....ประธานกรรมการ
(ลงชื่อ).....กรรมการ
(ลงชื่อ).....กรรมการ

นาย พรธเนศ เขมะพัฒนสมาน

11 พฤศจิกายน 2563 08:48:50

โครงการ : ประกวดราคาจ้างก่อสร้างโครงการก่อสร้างปรับปรุงถนน คสล.บริเวณหมู่บ้านคำทองวิลล่า ด้วยวิธีประกวดราคาอิเล็กทรอนิกส์ (e-bidding) / โครงการก่อสร้างปรับปรุงถนน คสล.บริเวณหมู่บ้านคำทองวิลล่า

เลขที่หนังสือ : ด่วนที่สุด ที่ ศก 0421.5/ว 18

ระยะขนส่ง	ค่าบรรทุก (บาท/ตัน)	ค่าบรรทุก (บาท/ลบ.ม.)
143	182.58	255.62
144	183.93	257.50
145	185.18	259.25
146	186.43	261.01
147	187.69	262.76
148	188.94	264.52
149	190.30	266.42
150	191.56	268.18
151	192.82	269.95
152	194.08	271.71
153	195.34	273.48
154	196.61	275.25
155	197.87	277.02
156	199.14	278.79
157	200.41	280.57
158	201.67	282.34
159	202.94	284.12
160	204.22	285.90
161	205.49	287.68
162	206.76	289.47
163	208.04	291.25
164	209.32	293.04
165	210.59	294.83
166	211.87	296.62
167	213.16	298.42

ระยะขนส่ง	ค่าบรรทุก (บาท/ตัน)	ค่าบรรทุก (บาท/ลบ.ม.)
168	214.44	300.21
169	215.72	302.01
170	217.01	303.81
171	218.30	305.62
172	219.59	307.42
173	220.75	309.04
174	222.04	310.85
175	223.33	312.66
176	224.63	314.48
177	225.92	316.29
178	227.22	318.11
179	228.38	319.73
180	229.68	321.55
181	230.98	323.37
182	232.29	325.20
183	233.59	327.03
184	234.75	328.65
185	236.06	330.48
186	237.37	332.32
187	238.68	334.16
188	239.84	335.78
189	241.16	337.62
190	242.47	339.46
191	243.79	341.31
192	244.95	342.93

ระยะขนส่ง	ค่าบรรทุก (บาท/ตัน)	ค่าบรรทุก (บาท/ลบ.ม.)
193	246.27	344.78
194	247.60	346.64
195	248.76	348.26
196	250.08	350.11
197	251.41	351.97
198	252.57	353.60
199	253.90	355.46
200	255.23	357.33
201.0 - 1000.0	1.28	1.79

คณะกรรมการกำหนดราคากลาง

(ลงชื่อ).....ประธานกรรมการ

(ลงชื่อ).....กรรมการ

(ลงชื่อ).....กรรมการ

นาย พรธเนศ เขมะพัฒนสมาน

11 พฤศจิกายน 2563 08:48:50

- ระยะขนส่งตั้งแต่ 201.00 กม. ถึง 1000.00
  ค่าขนส่งคิดเป็น กม. ละ 1.28 บาท/ตัน
  1.79 บาท/ลบ.ม.
- การคิดค่าขนส่ง ใช้ระยะทางขนส่ง คูณด้วยอัตราค่าขนส่งต่อตัน หรือต่อ ลบ.ม.
- อัตราน้ำมันเชื้อเพลิงเฉลี่ย 19.50 บาท/ลิตร

คณะกรรมการกำหนดราคากลาง
(ลงชื่อ).....ประธานกรรมการ
(ลงชื่อ).....กรรมการ
(ลงชื่อ).....กรรมการ

นาย พรธเนศ เขมะพัฒนสมาน

11 พฤศจิกายน 2563 08:48:50

รายงาน ค่าดำเนินการและค่าเสื่อมราคาเครื่องจักร

ราคาน้ำมันเชื้อเพลิงโซล่า ที่ อำเภอเมือง 19.00 - 19.99 บาท / ลิตร

ลำดับ	ลักษณะงาน	หน่วย	หน่วยค่าดำเนินการ บาท/หน่วย	ค่าเสื่อมราคา (บาท)		รวมค่างาน (บาท)	
				ปกติ	ฝนชุก	ปกติ	ฝนชุก
1	**งานถางป่าขุดตอ**						
	ขนาดเบา	ตร.ม.	1.37	0.22	0.28	1.59	1.65
	ขนาดหนัก	ตร.ม.	4.16	0.78	0.98	4.94	5.14
	ขนาดกลาง	ตร.ม.	2.76	0.55	0.69	3.31	3.45
2	**งานดินคันทาง**						
	ขุด - ขน	ลบ.ม. หลวม	15.89	3.51	4.39	19.40	20.28
	บดทับ	ลบ.ม. แน่น	30.18	10.80	13.50	40.98	43.68
3	**งานตัด - ขึ้นรูปคันทาง**						
	ดิน - ขุดตัด	ลบ.ม. ปกติ	16.34	3.06	3.83	19.40	20.17
	- ดันและตัก	ลบ.ม. หลวม	47.26	19.00	23.75	66.26	71.01
	หินแข็ง - เจาะระเบิด	ลบ.ม. ปกติ	58.15	4.66	5.83	62.81	63.98
	- ดันและตัก	ลบ.ม. หลวม	30.25	5.18	6.48	35.43	36.73
	หินผุ - ขุดตัด	ลบ.ม. ปกติ	25.09	3.34	4.18	28.43	29.27
	- ตัก	ลบ.ม. หลวม	5.69	1.70	2.13	7.39	7.82
4	**งานวัสดุคัดเลือก ลูกรังรองพื้นทาง**						
	ขุด - ขน	ลบ.ม. หลวม	22.21	6.52	8.15	28.73	30.36
	บดทับ	ลบ.ม. แน่น	36.21	12.96	16.20	49.17	52.41
	ผสม (ผสมกับวัสดุอื่นๆ)	ลบ.ม. แน่น	7.39	1.46	1.83	8.85	9.22
5	**งานไหล่ทางลูกรัง ผสม - บดทับ**						
	ผสม (ผสมกับวัสดุอื่นๆ)	ลบ.ม. แน่น	13.90	2.75	3.44	16.65	17.34
	บดทับ	ลบ.ม. แน่น	43.38	20.90	26.13	64.28	69.51

คณะกรรมการกำหนดราคากลาง

(.....) ประธานกรรมการ

(.....) กรรมการ

(.....) กรรมการ

ลำดับ	ลักษณะงาน	หน่วย	หน่วยค่าดำเนินการ บาท/หน่วย	ค่าเสื่อมราคา (บาท)		รวมค่างาน (บาท)	
				ปกติ	ฝนชุก	ปกติ	ฝนชุก
6	**งานพื้นทาง (หินคลุก)**						
	ผสม (Blend)	ลบ.ม. แน่น	18.94	4.20	5.25	23.14	24.19
	บดทับ	ลบ.ม. แน่น	53.07	25.71	32.14	78.78	85.21
7	**งานตัดแต่งขั้นบันได**	ลบ.ม. แน่น	5.58	1.66	2.08	7.24	7.66
8	**งานขุดรื้อคันทางเดิมแล้วบดทับ**						
	ลูกรัง 10 ซม.	ตร.ม.	7.72	2.11	2.64	9.83	10.36
	ผิว AC 5 ซม.	ตร.ม.	8.54	1.75	2.19	10.29	10.73
	หินคลุก 10 ซม.	ตร.ม.	9.41	3.38	4.23	12.79	13.64
9	**งานราดยางไพรม์โค้ต**	ตร.ม.	5.24	0.62	0.78	5.86	6.02
10	**งานราดยางแทคโค้ต**	ตร.ม.	4.86	0.88	1.10	5.74	5.96
11	**งานผิวทางแบบบาง**						
	ชั้นเดียว (1/2 ")	ตร.ม.	11.56	2.21	2.76	13.77	14.32
	สองชั้น (1 " + 1/2 ")	ตร.ม.	34.78	6.64	8.30	41.42	43.08
	สองชั้น (3/4 " + 3/8 ")	ตร.ม.	23.75	4.54	5.68	28.29	29.43
	ชั้นเดียว (3/4 ")	ตร.ม.	15.97	3.05	3.81	19.02	19.78
12	**งานเคลือบหิน ขจัดฝุ่น (Pre - Coat)**						
	ชั้นเดียว (1/2 ")	ลบ.ม. หลวม	1.61	0.49	0.61	2.10	2.22
	สองชั้น (1 " + 1/2 ")	ลบ.ม. หลวม	4.84	1.47	1.84	6.31	6.68
	สองชั้น (3/4 " + 3/8 ")	ลบ.ม. หลวม	3.31	1.00	1.25	4.31	4.56
	ชั้นเดียว (3/4 ")	ลบ.ม. หลวม	2.22	0.68	0.85	2.90	3.07
13	**งานผิวทางแอสฟัลท์ติกคอนกรีต**						
	ค่าผสมวัสดุแอสฟัลท์ติกคอนกรีต	ตัน	247.82	16.77	20.96	264.59	268.78
	งานปูลาดและบดทับ ผิว AC หนา 5 ซม. บนผิวแทคโค้ต	ตร.ม.	8.25	2.28	2.85	10.53	11.10
	งานปูลาดและบดทับ ผิว AC หนา 5 ซม. บนผิวไพรม์โค้ต	ตร.ม.	10.38	2.82	3.53	13.20	13.91

คณะกรรมการกำหนดราคากลาง
(ลงชื่อ) .....ประธานกรรมการ
(ลงชื่อ) .....กรรมการ
(ลงชื่อ) .....กรรมการ

ลำดับ	ลักษณะงาน	หน่วย	หน่วยค่าดำเนินการ บาท/หน่วย	ค่าเสื่อมราคา (บาท)		รวมค่างาน (บาท)	
				ปกติ	ฝนชุก	ปกติ	ฝนชุก
	ค่าขนส่งอุปกรณ์ 80 ตัน ระยะขนส่ง 100-300 กม. ค่าติดตั้งเครื่องผสม	ครั้ง	250,000.00	0.00	0.00	0.00	0.00
14	งานผิวทางคอนกรีต						
	ค่าติดตั้งเครื่องผสม	ครั้ง	150,000.00	0.00	0.00	0.00	0.00
	ค่าบ่มผิวทางคอนกรีต	ตร.ม.	6.73	1.06	1.33	7.79	8.06
	ค่าหยอดยางรอยต่อคอนกรีต	เมตร	9.69	2.39	2.99	12.08	12.68
	ค่าตัดรอยต่อคอนกรีต และหยอดยาง	เมตร	18.17	2.53	3.16	20.70	21.33
	ค่าปูผิวคอนกรีต	ตร.ม.	9.67	1.92	2.40	11.59	12.07
	ค่าแบบข้างติดตามยาว 2 ข้าง	เมตร	15.26	5.34	6.68	20.60	21.94
	ค่าขนส่งคอนกรีต	ลบ.ม./กม.	9.85	1.74	2.18	11.59	12.03
	ค่าผสมคอนกรีต	ลบ.ม.	122.07	35.15	43.94	157.22	166.01
15	งาน Stabilized Layer						
	ค่าบ่มวัสดุ หินคลุก	ลบ.ม. แน่น	33.63	5.29	6.61	38.92	40.24
	ค่าผสมวัสดุ หินคลุก	ลบ.ม. แน่น	31.13	11.03	13.79	42.16	44.92
	ค่าบ่มวัสดุ ลูกรัง	ลบ.ม. แน่น	33.63	5.29	6.61	38.92	40.24
	ค่าผสมวัสดุ ลูกรัง	ลบ.ม. แน่น	28.30	11.03	13.79	39.33	42.09
16	งาน Pavement In Place Recycling						
	ขุดลึกเฉลี่ย 15 ซม.	ตร.ม.	21.33	5.92	7.40	27.25	28.73
	ขุดลึกเฉลี่ย 30 ซม.	ตร.ม.	42.65	11.83	14.79	54.48	57.44
	ขุดลึกเฉลี่ย 25 ซม.	ตร.ม.	35.54	9.86	12.33	45.40	47.87
	ขุดลึกเฉลี่ย 20 ซม.	ตร.ม.	26.66	7.39	9.24	34.05	35.90
17	งาน Slurry Seal	ตร.ม.	8.37	2.07	2.59	10.44	10.96
18	งาน Fog Spray	ตร.ม.	1.87	0.39	0.49	2.26	2.36
19	งาน Hot Mixed Recycling (บดทับ)						

คณะกรรมการกำหนดราคากลาง
(ลงชื่อ).....ประธานกรรมการ
(ลงชื่อ).....กรรมการ
(ลงชื่อ).....กรรมการ

แบบ บก. 01

ตารางแสดงวงเงินงบประมาณที่ได้รับจัดสรรและราคากลางในงานจ้างก่อสร้าง

1. ชื่อโครงการ

ประกวดราคาจ้างก่อสร้างโครงการก่อสร้างปรับปรุงถนน คสล.บริเวณหมู่บ้านคำทองวิลล่า ด้วยวิธีประกวดราคาอิเล็กทรอนิกส์ (e-bidding) / โครงการก่อสร้างปรับปรุงถนน คสล.บริเวณหมู่บ้านคำทองวิลล่า

2. หน่วยงานเจ้าของโครงการ เทศบาลนครปากเกร็ด / เทศบาลนครปากเกร็ด

3. วงเงินงบประมาณที่ได้รับจัดสรร 5,500,000.00 บาท

4. ลักษณะงาน

โดยสังเขป ก่อสร้างปรับปรุงถนน คสล. กว้างประมาณ 3.50-6.00 ม. ยาวประมาณ 252.00 ม. หนา 0.15 ม. พื้นที่ประมาณ 1,160.00 ตร.ม. (ไม่รวมพื้นที่บ่อพัก คสล.) วางท่อระบายน้ำ HDPE ขนาด Ø 0.60 ม. พร้อมบ่อพัก คสล. ทั้งสองฝั่ง ความยาวรวมประมาณ 504.00 ม. ก่อสร้างรางวี คสล. กว้าง 0.50 ม. ทั้งสองฝั่ง ตามแบบรูปและรายการของเทศบาล

5. ราคากลางคำนวณ ณ วันที่ 16 พฤศจิกายน 2563 เป็นเงิน 5,491,801.44 บาท

6. บัญชีประมาณการราคากลาง

6.1 แบบสรุปราคากลางงานทางสะพานและท่อเหลี่ยม

7. รายชื่อคณะกรรมการกำหนดราคากลาง

7.1 เจน จำลองราช ประธานกรรมการกำหนดราคากลาง หัวหน้าฝ่ายวิศวกรรมโยธา

7.2 หญิง จารวี ขาวขำ กรรมการกำหนดราคากลาง นายช่างโยธาชำนาญงาน

7.3 นายพรธเนศ เขมะพัฒนสมาน กรรมการกำหนดราคากลาง วิศวกรโยธาปฏิบัติการ

คณะกรรมการกำหนดราคากลาง

(ลงชื่อ).....ประธานกรรมการ

(ลงชื่อ).....กรรมการ

(ลงชื่อ).....กรรมการ

เจน จำลองราช

17 พฤศจิกายน 2563 11:31:44

สำนักการช่างเทศบาลนครปากเกร็ด

โครงการ

ก่อสร้างปรับปรุงถนน คสล.บริเวณ หมู่บ้านคำทองวิลล่า

สถานที่ตั้งโครงการ

บริเวณ หมู่บ้านคำทองวิลล่า

สารบัญแบบ

แผ่นที่	รายการ
01	สารบัญแบบ,สารบัญสัญลักษณ์ประกอบแบบ
02	โครงการ ,วัตถุประสงค์ , ข้อกำหนดและเงื่อนไขในการก่อสร้าง
03	ราบการประกอบแบบ
04	ผังบริเวณก่อสร้างปรับปรุงถนน และท่อระบายน้ำ-แผนที่สังเขป
05	ผังบริเวณก่อสร้างปรับปรุงถนน และท่อระบายน้ำ
06	แปลนถนน และ บ่อพัก คสล. ช่วง 3.50 เมตร
07	แปลนการวางเหล็กตะแกรงและรอยต่อถนน ช่วง 3.50 เมตร
08	แบบขยายรูปตัด 1-2
09	แปลนถนน และ บ่อพัก คสล. ช่วง 6.00 เมตร
10	แปลนการวางเหล็กตะแกรงและรอยต่อถนน คสล. ช่วง 6.00 เมตร
11	แบบขยายรูปตัด 3-4
12	แปลนการวางท่อระบายน้ำ-รูปตัดตามยาวการวางท่อระบายน้ำ
13	แบบขยายบ่อพัก ค.ส.ล.-แบบขยายการวางท่อระบายน้ำ คสล.
14	แบบขยายฝาบ่อพักเหล็กหล่อเหนียว 1-2,แบบขยายแปลนรางวี,ตราสัญญาลักษณ์เทศบาลฯ
15	แปลนการเชื่อมท่อในกรณีเชื่อมกับท่อระบายน้ำของเดิม , รูปตัดการเชื่อมท่อระบายน้ำของเดิม
16	แบบขยายเหล็กขาตั้งรับเหล็กตะแกรง , ขยายตัดรางวี คสล.
17	แปลนขยายบ่อพัก(หัวมุม) , แบบขยายรูปตัดการเสริมเหล็ก บ่อพัก(หัวมุม)
	ตราสัญญาลักษณ์เทศบาลฯ
18	แปลนขยายช่องเปิดรับน้ำบ่อพัก(หัวมุม) , แบบขยายรูปตัดการเชื่อมต่อท่อ บ่อพัก(หัวมุม)
19	แบบขยายรูปตัด 1-2 บ่อพักระบายน้ำ คสล.พร้อม ฝาบ่อพักรางวี
	แบบขยายฝาบ่อพักรางวีเหล็กหล่อเหนียว
20	แบบขยาย EXPANSION JOINT -TRANSVERSE JOINT - CONSTRUCTION JOINT
21	แบบป้ายโครงการ

สารบัญสัญลักษณ์ประกอบแบบ

สัญลักษณ์	รายละเอียด
1.00	เส้นแสดงระยะจากศูนย์กลางถึงศูนย์กลาง
1.00	เส้นแสดงระยะจากศูนย์กลางถึงริม
1.00	เส้นแสดงระยะจากริมถึงริม
ชื่อแบบ ดูแบบขยาย	แสดงจุดขยายแบบ
A A	แสดงแนวรูปตัด
	แสดงทิศทางการระบายน้ำ
	แสดงบ่อพักคสล.(เดิม)
	แสดงบ่อพักคสล.พร้อมฝาบ่อพักเหล็กหล่อเหนียว
	แสดงบริเวณผิวถนน คสล.

สำนักการช่างเทศบาลนครปากเกร็ด

โครงการ

ก่อสร้างปรับปรุงถนน คสล.
บริเวณหมู่บ้านดำทองวิลล่า

สถานที่ตั้งโครงการ

บริเวณ หมู่บ้านดำทองวิลล่า

สำรวจ
(นายทนง ปิ่นลุย)
(นายจัชชานนท์ จิมปากะนันท์)

เขียนแบบ
(นายอัครชัย แจ้งสวาง)

หัวหน้างานจัดทำแบบ
(นายวัชรากรณ์ สมศักดิ์)

สถาปนิก
สอดแบบ
(นางสาวประภากร บันทจันทร์)

วิศวกรโยธา
ออกแบบ
(นายพรชเนศ เชมะพัฒนสมาน)

หัวหน้าฝ่ายวิศวกรรม
ตรวจ
(นายเจน จำลองราช)

รก.ผู้อำนวยการส่วนควบคุมการก่อสร้าง
ตรวจ
(นายวิสุว์ ชัยวุฒเจือง)

ผู้อำนวยการสำนักการช่าง
เห็นชอบ
(นายนพกร หวังพราย)

ปลัดเทศบาล
เห็นชอบ
(นายสุทธ บุญมีชูโต)

นายกเทศมนตรี
อนุมัติ
(นายวิชัย บรรดาศักดิ์)

ทะเบียนแบบเลขที่	วัน / เดือน / ปี
กส. 17 / 2564	30 / 07 / 2563
แผ่นที่	รวม
01	21

โครงการ ก่อสร้างปรับปรุงถนน คสล.บริเวณ หมู่บ้านคำทองวิลล่า

วัตถุประสงค์

เทศบาลนครปากเกร็ดมีความประสงค์ที่จะก่อสร้างปรับปรุงถนนคอนกรีตเสริมเหล็ก บริเวณ หมู่บ้านคำทองวิลล่า

1) ถนนคอนกรีตเสริมเหล็ก กว้างประมาณ 3.50-6.00 เมตร ยาวประมาณ 252.00 เมตร หนา 0.15 เมตร พื้นที่ประมาณ 1,160.00 ตารางเมตร (ไม่รวมพื้นที่บ่อพัก คสล.)
2) วางท่อระบายน้ำ HDPE ศก. 600 มม. ชั้นคุณภาพไม่ต่ำกว่า SN 4 พร้อมบ่อพักคอนกรีตเสริมเหล็ก ทั้งสองฝั่ง ความยาวรวมประมาณ 504.00 เมตร
3) ก่อสร้างรางวีคอนกรีตเสริมเหล็ก กว้างประมาณ 0.50 ทั้งสองฝั่ง
4) ก่อสร้างบ่อพักคอนกรีตเสริมเหล็กระยะห่างประมาณ 10.00 เมตร จำนวน 52 บ่อ ทั้งสองฝั่ง
8) รื้อโคมไฟถนนเดิม และติดตั้งโคมไฟถนน LED ขนาด 55 วัตต์ จำนวน 7 ชุด
9) ก่อสร้างงานอื่นๆ ตามแบบรูป และรายการกำหนด

ข้อกำหนดและเงื่อนไขในการก่อสร้าง

1) ก่อนทำการก่อสร้างให้ผู้รับจ้างตรวจดูสถานที่ที่จะทำการก่อสร้าง เพื่อทราบถึงปัญหาและอุปสรรคต่างๆ ซึ่งอาจเกิดขึ้นขณะก่อสร้าง
2) ระดับ - แนวท่อระบายน้ำ และตำแหน่งบ่อพักผู้ควบคุมงานจะกำหนดให้ในวันดูสถานที่หรือขณะทำการก่อสร้าง ระดับ - แนวท่อระบายน้ำอาจมีการเปลี่ยนแปลงได้ตามความเหมาะสม ทั้งนี้จะต้องขึ้นอยู่ในดุลยพินิจของคณะกรรมการตรวจการจ้างและผู้ควบคุมงานและผู้ออกแบบ
3) ท่อระบายน้ำ HDPE ที่ใช้ต้องเป็นท่อผนังเบาโครงสร้างสองชั้น มีผนังด้านในและด้านนอกเรียบ เท่ากันตลอดเส้นท่อ มีขนาด และเส้นผ่าศูนย์กลางตามที่กำหนดไว้ในแบบรูปและรายการ เป็นพลาสติกชนิด HDPE ล้วน คุณสมบัติมาตรฐาน มอก. 2559 : 2554 ท่อผลิตในประเทศไทย คุณสมบัติตามมาตรฐาน มอก. 2917 : 2561
4) ปัญหาและอุปสรรคในการก่อสร้าง เช่น เสาไฟฟ้า แนวท่อประปาหรือสิ่งอื่นใดที่กีดขวางการก่อสร้างนั้น ให้ถือเป็นหน้าที่ของผู้รับจ้างที่จะต้องทำการเคลื่อนย้าย หรือรื้อถอนเพื่อให้การก่อสร้างดำเนินไปด้วยความเรียบร้อย (ยกเว้นกรณีที่เป็นเสาไฟฟ้า หรือท่อประปาที่จำเป็นต้องให้ การไฟฟ้า หรือการประปาดำเนินการรื้อ/ย้าย)
5) ผู้รับจ้างต้องส่งแผนงานที่แสดงการก่อสร้างปรับปรุงโครงการได้แล้วเสร็จตามสัญญา (Schedule of work) ให้แก่ผู้ควบคุมงาน เพื่อเป็นแนวทางในการบริหารและควบคุมการก่อสร้าง
6) ทางร่วม ทางแยกหรือทางเข้าบ้าน (ชนเขตที่ดิน) ผู้รับจ้างต้องเทคอนกรีตเสริมเหล็ก โดยต้องทำระดับลาดเอียงของผิวจราจรให้ผู้ใช้รถสามารถขึ้นลงได้โดยสะดวก และปลอดภัยตามที่ผู้ควบคุมงานกำหนด
7) หากแบบแปลนและรายการขัดแย้งกันหรือมีปัญหาอุปสรรคต่างๆไม่ว่าในกรณีใดในขณะก่อสร้างปรับปรุง คณะกรรมการตรวจการจ้างขอสงวนสิทธิ์ที่จะดัดแปลงแก้ไขเพิ่มเติมนอกเหนือจากแบบแปลน ทั้งนี้จะต้องคำนึงถึงความมั่นคงแข็งแรง ความปลอดภัยและประโยชน์ต่อทางราชการเป็นเกณฑ์ โดยผู้รับจ้างจะเรียกร้องค่าจ้างเพิ่มไม่ได้
8) ผู้รับจ้างจะต้องจัดทำป้ายแสดงลักษณะงานและงบประมาณ รวมถึงระยะเวลาทำงานติดตั้งไว้ในที่ก่อสร้างปรับปรุงที่สามารถมองเห็นได้ชัดเจน
9) ผู้รับจ้างต้องอำนวยความสะดวกหรือหาวิธีอำนวยความสะดวกให้กับประชาชนที่จำเป็นต้องใช้เส้นทางที่กำลังก่อสร้างปรับปรุงโดยสมควร พร้อมทั้งติดตั้งสัญญาณจราจร,สัญญาณเตือนภัยตลอดจนสัญญาณไฟในยามวิกาลเพื่อป้องกันอุบัติเหตุ
10) หากมีการต่อเชื่อมท่อระบายน้ำ ผู้รับจ้างจะต้องต่อเชื่อมท่อระบายน้ำที่ก่อสร้างปรับปรุงใหม่เข้ากับบ่อพักท่อระบายน้ำของถนนเดิมตามที่ผู้ควบคุมงานกำหนด
11) ในการตรวจรับงาน หากคณะกรรมการตรวจการจ้างมีเหตุสงสัยในความถูกต้องของการก่อสร้างปรับปรุง ผู้รับจ้างจะต้องอำนวยความสะดวกในการขุดเจาะผิวจราจร, ทรายถมและชั้นพื้นทาง เพื่อให้คณะกรรมการตรวจการจ้างตรวจสอบไม่ว่ากรณีใดๆ
12) เมื่องานก่อสร้างปรับปรุงเสร็จเรียบร้อยแล้วผู้รับจ้างจะต้องทำความสะอาดสถานที่บริเวณก่อสร้างปรับปรุงให้เรียบร้อยพร้อมที่จะใช้งานก่อนที่จะส่งงานให้แก่ผู้ว่าจ้าง

สำนักการช่างเทศบาลนครปากเกร็ด

โครงการ
ก่อสร้างปรับปรุงถนน คสล.
บริเวณหมู่บ้านคำทองวิลล่า

สถานที่ตั้งโครงการ
บริเวณ หมู่บ้านคำทองวิลล่า

สำรวจ
(นายทนง ปิ่นสุข)
(นายรัชชานนท์ จัมบากะนันท์)

เขียนแบบ
(นายยัคจชัย แจ้งสว่าง)

หัวหน้างานวิศวกรรมแบบ
(นายวิชิรากณ์ สมจักดิ์)

สถาปนิก ออกแบบ
(นางสาวประภาภร บนทจันทร์)

วิศวกรโยธา ออกแบบ
(นายพรชเนศ เชมะพัฒนสมาน)

หัวหน้าฝ่ายวิศวกรรม ตรวจ
(นายเจน จำลองราช)

รก.ผู้อำนวยการส่วนควบคุมการก่อสร้าง ตรวจ
(นายวิศิษฐ์ ชัยรุ่งเรือง)

ผู้อำนวยการสำนักการช่าง เห็นชอบ
(นายนพดร หวังพราย)

ปลัดเทศบาล เห็นชอบ
(นายสุทธร บุญสิริสุโต)

นายกเทศมนตรี อนุมัติ
(นายวิชัย บจรลาภัคดี)

ทะเบียนแบบเลขที่	วัน / เดือน / ปี
กค. 17 / 2564	30 / 07 / 2563
แผ่นที่	รวม
02	21

วิธีการก่อสร้าง

คอนกรีตเสริมเหล็ก

1) ผู้รับจ้างต้องดำเนินการก่อสร้างตามมาตรฐานงานผิวจราจรแบบคอนกรีต (มทถ.231-2562)
2) ปูนซีเมนต์ที่ใช้ในงานผิวจราจรคอนกรีต ให้ใช้ปูนซีเมนต์ปอร์ตแลนด์ ตามมาตรฐานผลิตภัณฑ์อุตสาหกรรม มอก.15 อัตราส่วนผสมคอนกรีต 1:2:4 หรือคอนกรีตผสมเสร็จ (Ready-Mixed Concrete) กำลังอัดของคอนกรีตที่ 28 วัน ไม่น้อยกว่า 320 ksc (Cube) โดยบ่มคอนกรีตไม่น้อยกว่า 7 วัน
3) ผู้รับจ้างต้องเสนอรายงานผลการออกแบบส่วนผสมคอนกรีต (CONCRETE MIX DESIGN) ที่มีปริมาณปูนซีเมนต์ ไม่น้อยกว่า 350 กิโลกรัม ต่อหนึ่งลูกบาศก์เมตร และมีอัตราส่วนน้ำต่อปูนซีเมนต์ไม่เกิน 0.55 (W/C)
4) ผู้รับจ้างต้องแจ้งผู้ควบคุมงานให้ทราบล่วงหน้าก่อนเทคอนกรีตทุกครั้ง เพื่อตรวจสอบการวางเหล็กเสริม แบบหล่อคอนกรีต และเครื่องมืออุปกรณ์ในการทำงานเทคอนกรีต
5) ผู้รับจ้างต้องทำการทดสอบหาค่ายุบตัวทุกครั้ง ที่มีการเทคอนกรีต โดยการสุ่มเก็บตัวอย่างคอนกรีตตามทุกขนาดมาตรฐาน ทรงลูกบาศก์ 15 x 15 x 15 เซนติเมตร จำนวนอย่างน้อย 3 ก้อน สำหรับการเทคอนกรีต ทุก 50 ลูกบาศก์เมตร หรือทุกครั้งที่มีการเทคอนกรีต เพื่อนำไปทดสอบหาค่ากำลังอัดประลัยของคอนกรีต ตาม มทถ. 105: 1
6) ผู้รับจ้างต้องทำการบ่มคอนกรีตทันที เมื่อผิวคอนกรีตเริ่มแข็งตัวหรือภายใน 12 -24 ชั่วโมง ตามมาตรฐานงานผิวจราจรแบบคอนกรีต (มทถ. 231-2562)
7) ผู้รับจ้างต้องเสนอรายงานผลการทดสอบแท่งตัวอย่างคอนกรีตขนาดมาตรฐานรูปทรงลูกบาศก์ 15 x 15 x15 เซนติเมตร ที่มีค่ากำลังอัดประลัยไม่น้อยกว่า 320 กิโลกรัมต่อตารางเซนติเมตร ที่มีการรับรองของหน่วยราชการหรือสถาบันการศึกษา ที่ได้รับความเชื่อถือ ต่อผู้ควบคุมงานหรือคณะกรรมการตรวจรับพัสดุพิจารณา ทั้งนี้ผู้รับจ้างต้องเป็นผู้รับผิดชอบค่าใช้จ่าย

งานเหล็กเสริมคอนกรีต

1) ผู้รับจ้างต้องดำเนินการก่อสร้างตามมาตรฐานงานเหล็กเส้นเสริมคอนกรีต (มทถ.103-2562 และ มทถ.217-2562)
2) เหล็กเส้นกลม (Round Bar) ชั้นคุณภาพ SR 24 ต้องเป็นไปตามมาตรฐานผลิตภัณฑ์อุตสาหกรรม มอก.20-2559 และเหล็กข้ออ้อย (Deformed Bar) ชั้นคุณภาพ SD 40 ต้องเป็นไปตามมาตรฐานผลิตภัณฑ์อุตสาหกรรม มอก.24-2559
3) การต่อเหล็กให้วางทาบเหลื่อมกัน สำหรับเหล็กเส้นกลมให้มีระยะไม่น้อยกว่า 40 เท่าของเส้นผ่านศูนย์กลาง และสำหรับเหล็กข้ออ้อยให้มีระยะไม่น้อยกว่า 30 เท่าของเส้นผ่านศูนย์กลาง
4) ผู้รับจ้างต้องเก็บตัวอย่างเหล็กเส้นที่นำมาใช้ในการก่อสร้าง โดยเก็บตัวอย่าง ทุก ๆ ขนาด ขนาดละ 5 ตัวอย่าง 1 ชุด แต่ละตัวอย่างมีขนาดความยาวไม่น้อยกว่า 1.00 เมตร โดยการเก็บตัวอย่างเหล็กแต่ละชุดเก็บจากจำนวนเหล็กเส้น ทุก 100 เส้น หรือ เศษของ 100 เส้น
5) ผู้รับจ้างต้องเสนอผลรายงานการทดสอบคุณสมบัติทางกลของเหล็กเส้นตัวอย่างตามข้อ 4 ต่อผู้ควบคุมงานหรือคณะกรรมการตรวจรับพัสดุเพื่อพิจารณาก่อนเริ่มงาน

ท่อระบายน้ำและบ่อพักคอนกรีตเสริมเหล็ก

1) การวางท่อระบายน้ำจะต้องตรวจสอบแนวและระดับต่างๆให้ถูกต้อง รอยต่อจะต้องเชื่อมกันให้พอดี ส่วนดินที่ขุดจากการวางท่อระบายน้ำจะต้องนำไปทิ้ง ณ ที่ที่เทศบาลฯกำหนด
2) บ่อพักคอนกรีตเสริมเหล็ก ท่อระบายน้ำต้องมีขนาดและระยะต่างๆให้ได้ตามที่กำหนดไว้ ในแบบ กรณีตำแหน่งบ่อพักก่อสร้างระยะห่างไม่ได้ตามกำหนดอาจเลื่อนให้ลั้นขึ้น หรือยาวออกไปได้ตามความเหมาะสมทั้งนี้ให้อยู่ในดุลยพินิจของผู้ควบคุมงาน แต่จำนวนบ่อพักจะต้องครบตามที่กำหนดไว้ในแบบ
3) ท่อระบายน้ำสามารถที่จะเปลี่ยนแปลงแนวได้ตามความเหมาะสมและประโยชน์ใช้สอย แต่เนื้องานต้องครบ ตามแบบที่กำหนด ทั้งนี้ จะต้องขึ้นอยู่กับดุลยพินิจของผู้ควบคุมงานหรือคณะกรรมการตรวจรับพัสดุ

งานฝาบ่อพัก พร้อมกรอบฝาบ่อพัก

1) ฝาบ่อพักและกรอบผลิตจากเหล็กหล่อเหนียว (Ductile Iron) เกรด 500-7 รับน้ำหนักไม่น้อยกว่า 25 ตัน (พร้อมใบรับรองจากโรงงานผู้ผลิต และผลการทดลอง)
2) ฝาตะแกรงระบายน้ำมีบานพับเปิด-ปิดได้ ไม่น้อยกว่า 120 องศา พร้อมยางรองกันกระแทก (ระหว่างฝาบ่อพัก กับกรอบฝาบ่อพัก) อย่างน้อย 4 จุด (ลวดลายช่องระบายน้ำสามารถเปลี่ยนแปลงได้)
3) ผู้รับจ้างจะต้องส่งเอกสาร,รายละเอียด,ลวดลาย ช่องระบายน้ำ และผลการทดสอบ คุณสมบัติ ของฝาเหล็กหล่อ จากหน่วยราชการหรือ หน่วยงานที่เชื่อถือได้ ให้เทศบาลฯ ตรวจสอบก่อนติดตั้ง
4) บนฝาบ่อพักน้ำจะต้อง มีตราสัญญาลักษณ์ ของเทศบาลนครปากเกร็ด (ดูแบบขยาย)

รายละเอียดโคมไฟถนน ชนิด LED

1) โคมไฟถนน ชนิด LED ขนาด 55 วัตต์ ยี่ห้อ Philips , Cree , Bridlux (หรือเทียบเท่า) โคมไฟผลิตจาก High Quality die-casting Aluminum ทนการกัดกร่อน ไม่เป็นสนิม มีวงจรที่สามารถป้องกันอันตรายจากฟ้าผ่า LN PE , V max : 20 KV I max : 10 KA IP 67 ตามมาตราฐาน มอก.1955-2551 และ ผลิตภัณฑ์โคมไฟ LED ต้องเคยผ่านการทดสอบแรงดันไฟฟ้าจากการไฟฟ้านครหลวงหรือการไฟฟ้าส่วนภูมิภาค

สำนักการช่างเทศบาลนครปากเกร็ด

โครงการ
ก่อสร้างปรับปรุงถนน คสล. บริเวณหมู่บ้านคำทองวิลล่า

สถานที่ตั้งโครงการ
บริเวณ หมู่บ้านคำทองวิลล่า

สำรวจ
(นายภทง ขันสุข)
(นายรัชชานนท์ ฉิมปากกรันทร์)

เขียนแบบ
(นายอัครชัย แจ้งสว่าง)

หัวหน้างานจัดทำแบบ
(นายวิชรากรณ์ สมศักดิ์)

สถาปนิก ออกแบบ
(นางสาวประภากร บนทจันทร์)

วิศวกรโยธา สถาปนิก
(นายพรชเนศ เชมะพิณพลมาน)

หัวหน้าฝ่ายวิศวกรรม ตรวจ
(นายเจน ลำลองราช)

รก.ผู้อำนวยการส่วนควบคุมการก่อสร้าง ตรวจ
(นายวิศิว ชัยรุ่งเรือง)

ผู้อำนวยการสำนักการช่าง เห็นชอบ
(นายนพกร หวังพราย)

ปลัดเทศบาล เห็นชอบ
(นายสุทร บุญสิริชูไล)

นายกเทศมนตรี อนุมัติ
(นายวิชัย บรรดาศักดิ์)

ทะเบียนแบบเลขที่	วัน / เดือน / ปี
กส. 17 / 2564	30 / 07 / 2563
แผ่นที่	รวม
03	21

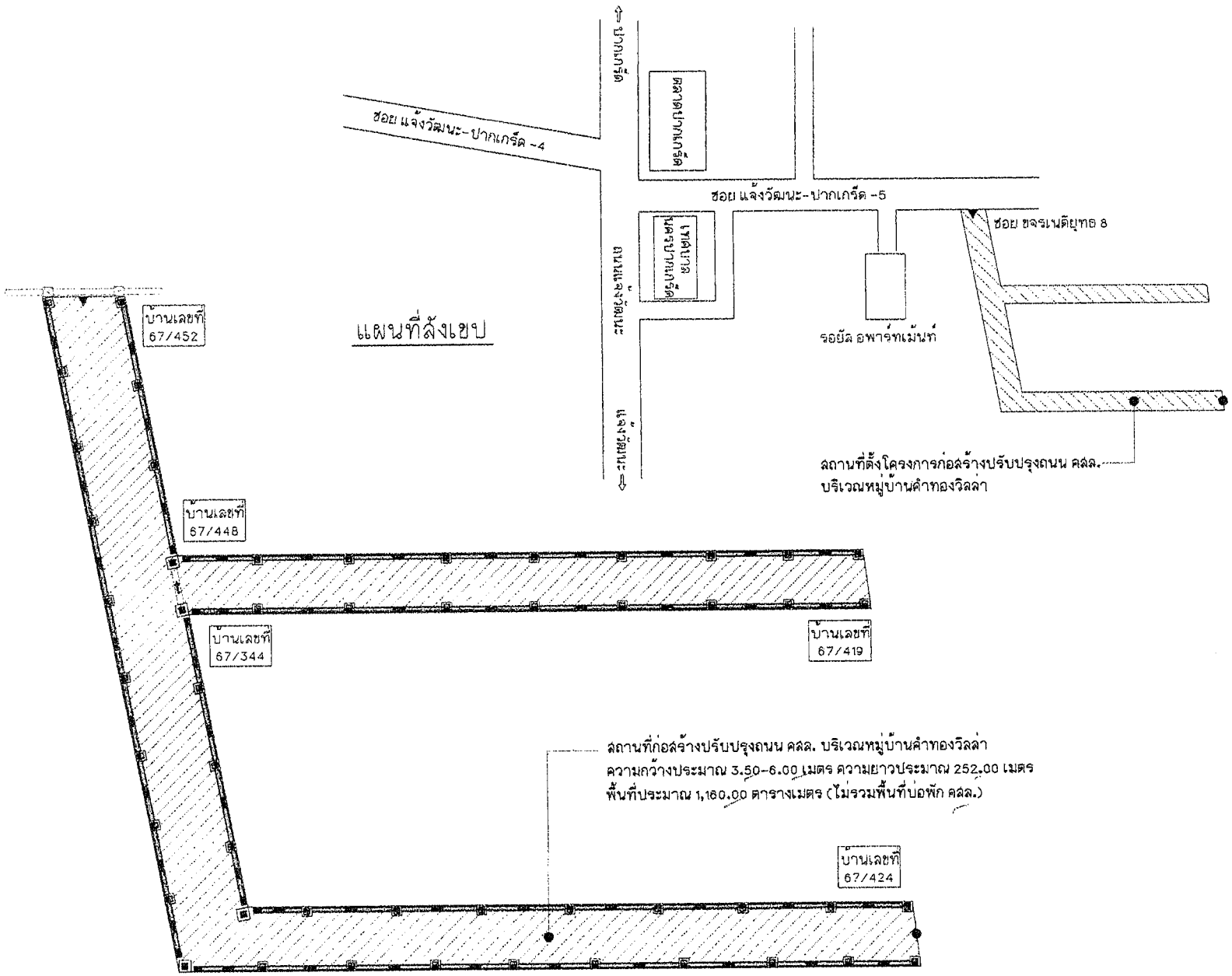

▶ จุดเริ่มต้นโครงการ STA. 0+000 กม.

● จุดสิ้นสุดโครงการ STA. 0+252 กม.

⟵ แสดงทิศทางการระบายน้ำ

ผังการก่อสร้างถนน และ ท่อระบายน้ำ

มาตราส่วน 1:400

สำนักการช่างเทศบาลนครปากเกร็ด

โครงการ
ก่อสร้างปรับปรุงถนน คสล.
บริเวณหมู่บ้านคำทองวิลล่า

สถานที่ตั้งโครงการ
บริเวณ หมู่บ้านคำทองวิลล่า

สำรวจ
(นายทนง ปิ่นสุข)
(นายรัชชานนท์ จิมปากะนันท์)

เขียนแบบ
(นายอัครชัย แจ้งสว่าง)

หัวหน้างานจัดทำแบบ
(นายวัชรากรณ์ สมลักดี)

สถาปนิก ออกแบบ
(นางสาวประภากร นนทจันทร์)

วิศวกรโยธา ออกแบบ
(นายพรอเนค เชมะพัฒนสมาน)

หัวหน้าฝ่ายวิศวกรรม ตรวจ
(นายเจน จำลองราช)

รก.ผู้อำนวยการส่วนควบคุมการก่อสร้าง ตรวจ
(นายวิศว์ ชัยรุ่งเรือง)

ผู้อำนวยการสำนักการช่าง เห็นชอบ
(นายนพกร หวังพราย)

ปลัดเทศบาล เห็นชอบ
(นายสุทร บุญลิรัชโต)

นายกเทศมนตรี อนุมัติ
(นายวิชัย บรรลาลักดี)

ทะเบียนแบบเลขที่	วัน / เดือน / ปี
กล. 17 / 2564	30 / 07 / 2563
แผ่นที่	รวม
04	21

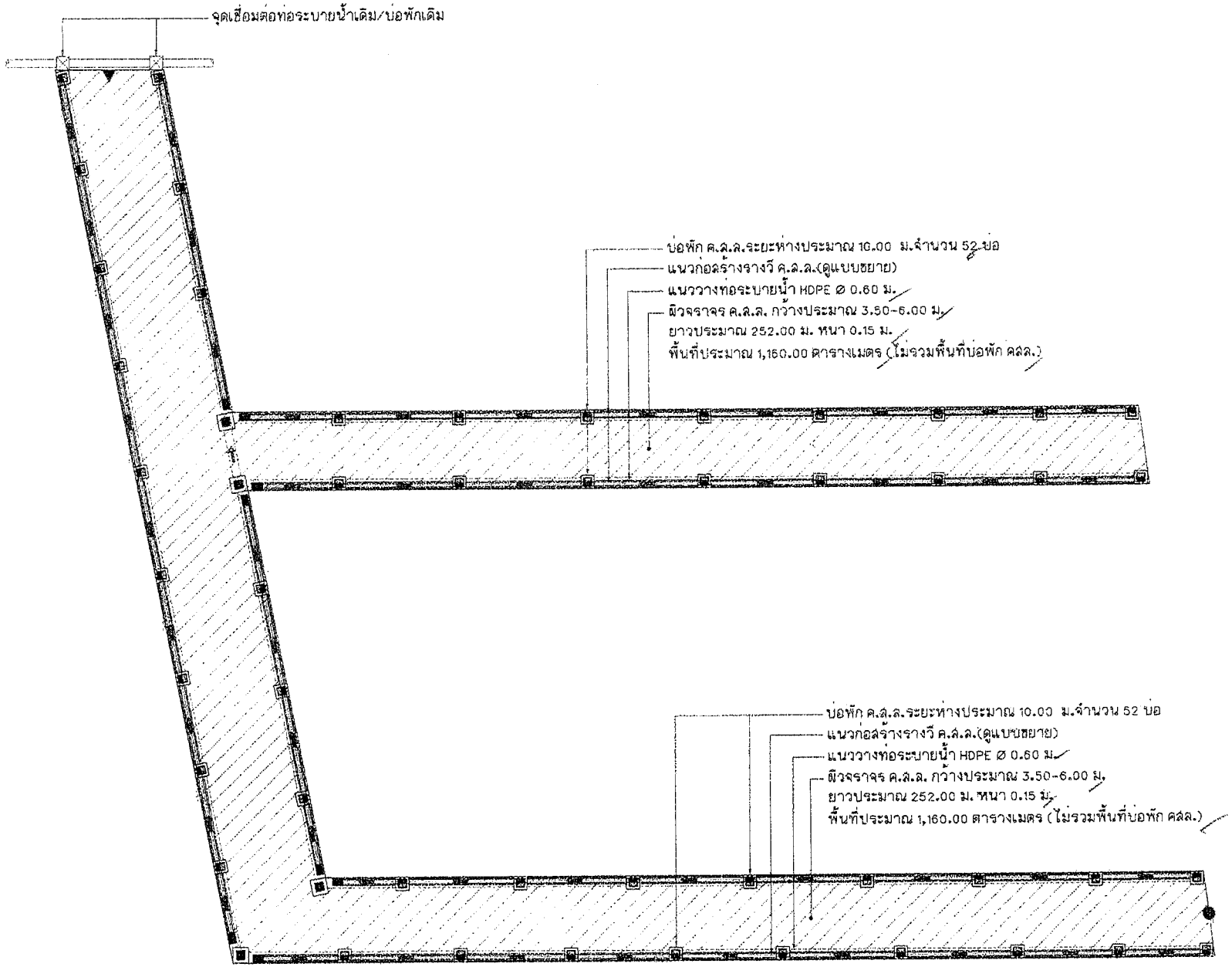

▶ จุดเริ่มต้นโครงการ STA. 0+000 กม.

● จุดสิ้นสุดโครงการ STA. 0+252 กม.

⟵ แสดงทิศทางการระบายน้ำ

ผังการก่อสร้างถนน และ ท่อระบายน้ำ

มาตราส่วน 1:300

สำนักการช่างเทศบาลนครปากเกร็ด

โครงการ
ก่อสร้างปรับปรุงถนน คสล.
บริเวณหมู่บ้านคำทองวิลล่า

สถานที่ตั้งโครงการ
บริเวณ หมู่บ้านคำทองวิลล่า

สำรวจ
(นายทนง ปิ่นคุร) ✓
(นายรัชชานนท์ จัมปากะนันท์)

เขียนแบบ
(นายอัครชัย แจ้งสว่าง)

หัวหน้างานจัดทำแบบ
(นายวัชรากรณ์ ลมศักดิ์)

สถาปนิก ออกแบบ
(นางสาวประภากร นนทจันทร์)

วิศวกรโยธา ออกแบบ
(นายพรธเนศ เชะระหัสเนสมาน)

หัวหน้าฝ่ายวิศวกรรม ตรวจ
(นายเจน จำลองราช)

รก.ผู้อำนวยการส่วนควบคุมการก่อสร้าง ตรวจ
(นายวิศว์ ชัยจุ่งเจือง)

ผู้อำนวยการสำนักการช่าง เห็นชอบ
(นายนพกร หวังพราย)

ปลัดเทศบาล เห็นชอบ
(นายสุทร บุญลิริชูโต)

นายกเทศมนตรี อนุมัติ
(นายวิสัย บรรดาศักดิ์)

ทะเบียนแบบเลขที่	วัน / เดือน / ปี
กส. 17 / 2564	30 / 07 / 2563
แผ่นที่	รวม
05	21

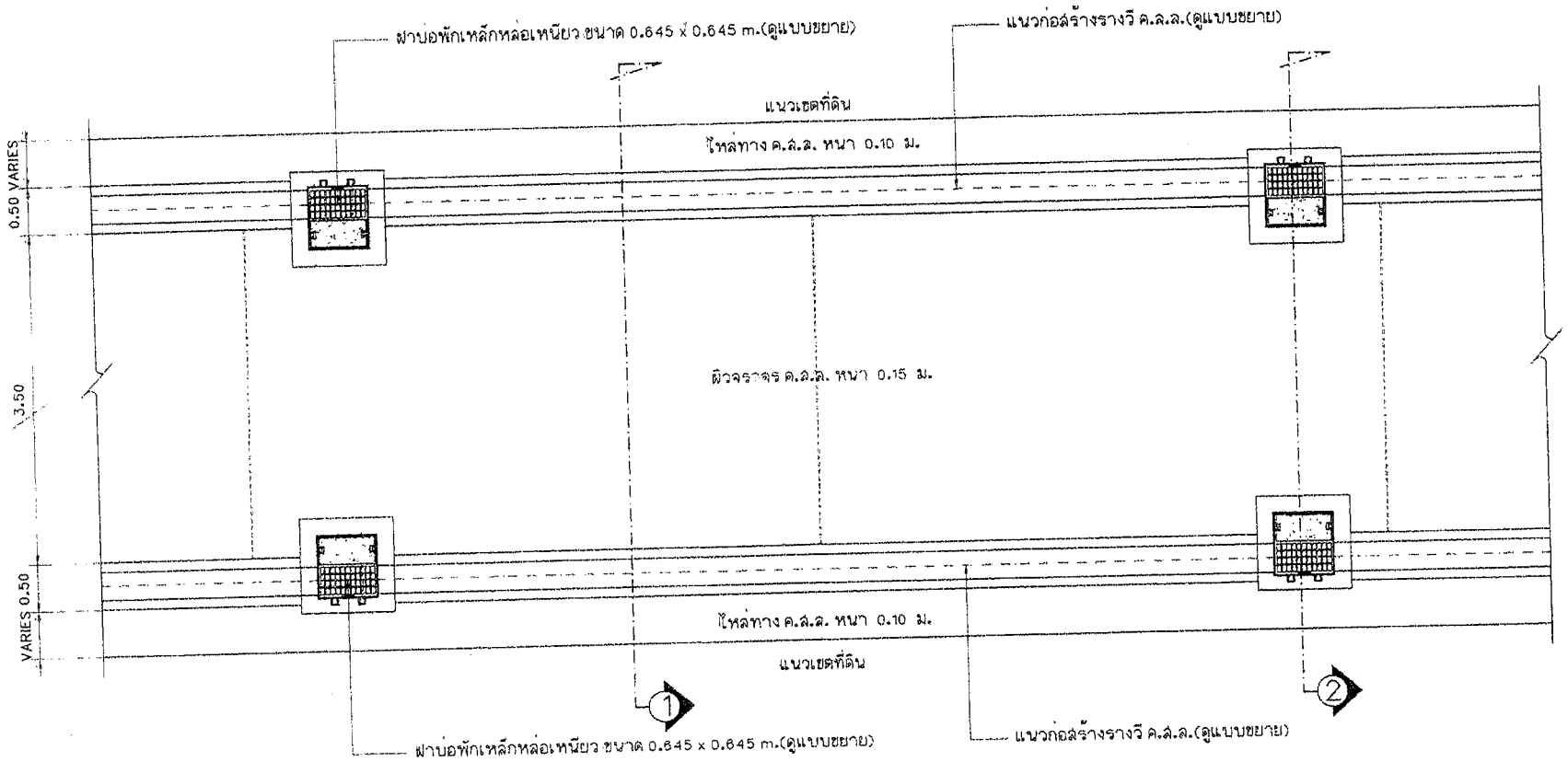

แปลนถนน และ บ่อพัก คสล. ช่วง 3.50 เมตร

มาตราส่วน 1 : 50

สำนักการช่างเทศบาลนครปากเกร็ด

โครงการ
ก่อสร้างปรับปรุงถนน คสล.
บริเวณหมู่บ้านคำทองวิลล่า

สถานที่ตั้งโครงการ
บริเวณ หมู่บ้านคำทองวิลล่า

สำรวจ
(นายทนง ปั้นสุข)
(นายรัชชานนท์ จิมปากระบันทำ)

เขียนแบบ
(นายอิลธช์ย แจ้งสว่าง)

หัวหน้างานจัดทำแบบ
(นายวิชรากรณ์ สมลักดี)

สถาปนิก ออกแบบ
(นางสาวประภากร นบทจันทร์)

วิศวกรโยธา ออกแบบ
(นายพรธเนศ เชมะพัฒนสมาน)

หัวหน้าฝ่ายวิศวกรรม ตรวจ
(นายเจน ผ้าลองชาย)

รก.ผู้อำนวยการส่วนควบคุมการก่อสร้าง ตรวจ
(นายริศว์ ชัยวุฒิเรือง)

ผู้อำนวยการสำนักการช่าง เห็นชอบ
(นายนพกร หวังพราย)

ปลัดเทศบาล เห็นชอบ
(นายสุทธร บุญสิริยูโต)

นายกเทศมนตรี อนุมัติ
(นายวิชัย นรรตาลักดี)

ทะเบียนแบบเลขที่	วัน / เดือน / ปี
กล. 17 / 2564	30 / 07 / 2563
แผ่นที่	รวม
05	21

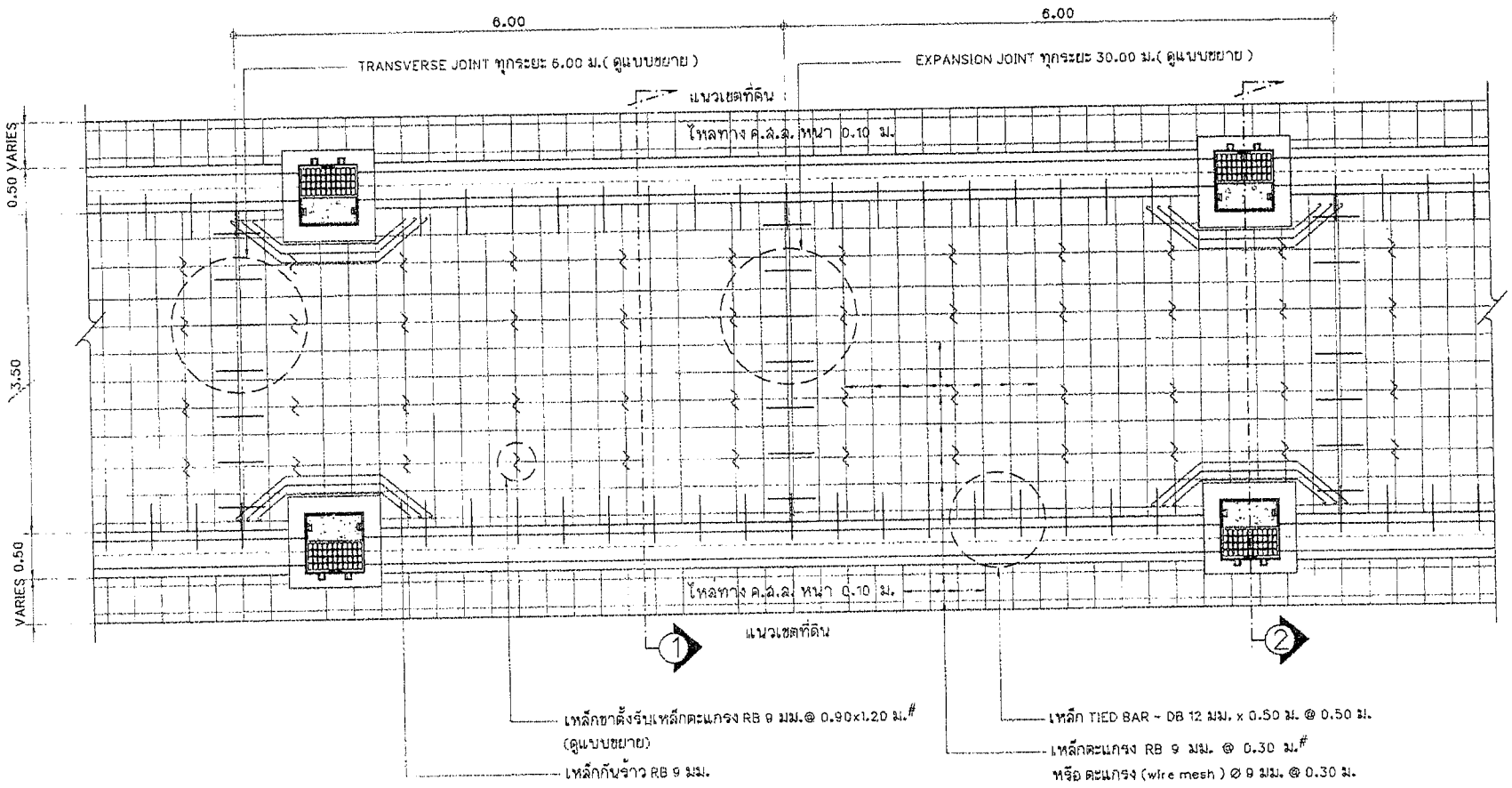

แปลนการวางเหล็กตะแกรงและรอยต่อถนน คสล. ช่วง 3.50 เมตร

มาตราส่วน 1 : 50

สำนักการช่างเทศบาลนครปากเกร็ด

โครงการ
ก่อสร้างปรับปรุงถนน คสล.
บริเวณหมู่บ้านคำทองวิลล่า

สถานที่ตั้งโครงการ
บริเวณ หมู่บ้านคำทองวิลล่า

สำรวจ
(นายทนง บันสุข)
(นายรัชชานนท์ จันบากะบันทึก)

เขียนแบบ
(นายอิดรชัย แจ้งสว่าง)

หัวหน้างานจัดทำแบบ
(นายวิชาภรณ์ สมดักดี)

สถาปนิก
(นางสาวประภากร นนทจันทร์)

วิศวกรโยธา
(นายพรธเนศ เชมะพัฒนอมาน)

หัวหน้าฝ่ายวิศวกรรม
(นายเจน จำลองราช)

รก.ผู้อำนวยการส่วนควบคุมการก่อสร้าง
(นายวิสุ ชัยรุ่งเรือง)

ผู้อำนวยการสำนักการช่าง
(นายนพกร ทรงพราย)

ปลัดเทศบาล
(นายสุทร บุญสิริชูโต)

นายกเทศมนตรี
(นายวิชัย บรรดาศักดิ์)

ทะเบียนแบบเลขที่	วัน / เดือน / ปี
กล. 17 / 2564	30 / 07 / 2563
แผ่นที่	รวม
07	21

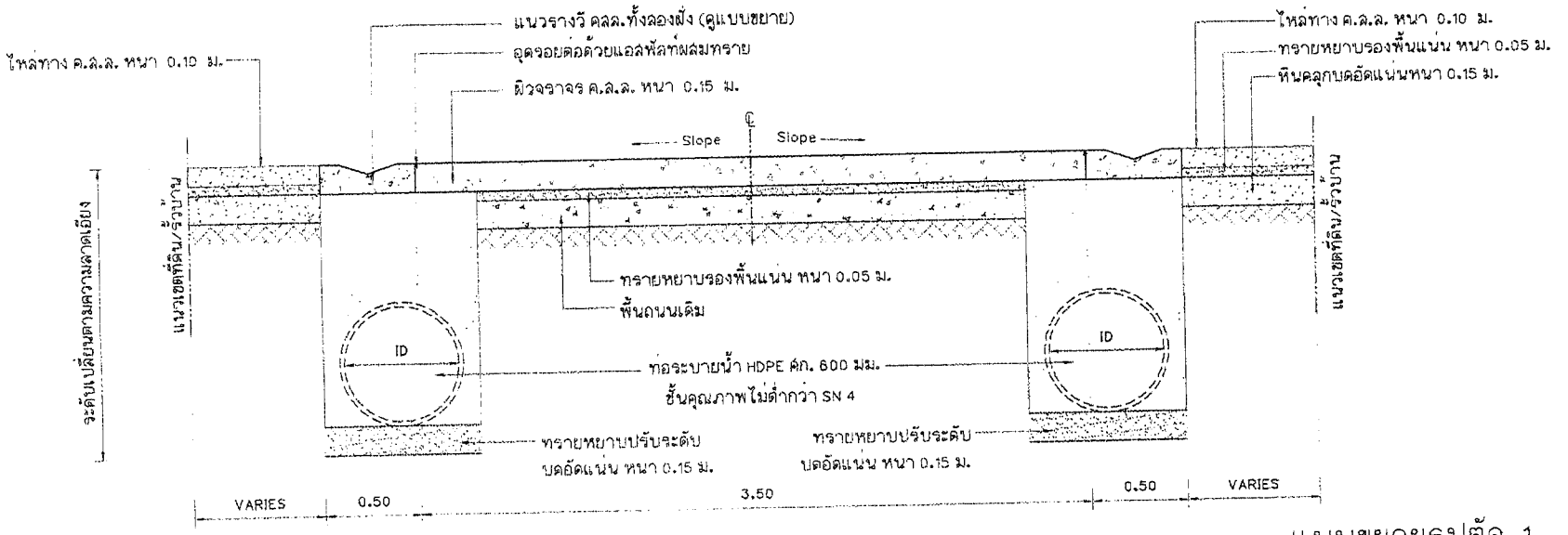

แบบขยายรูปตัด 1

มาตราส่วน 1 : 25

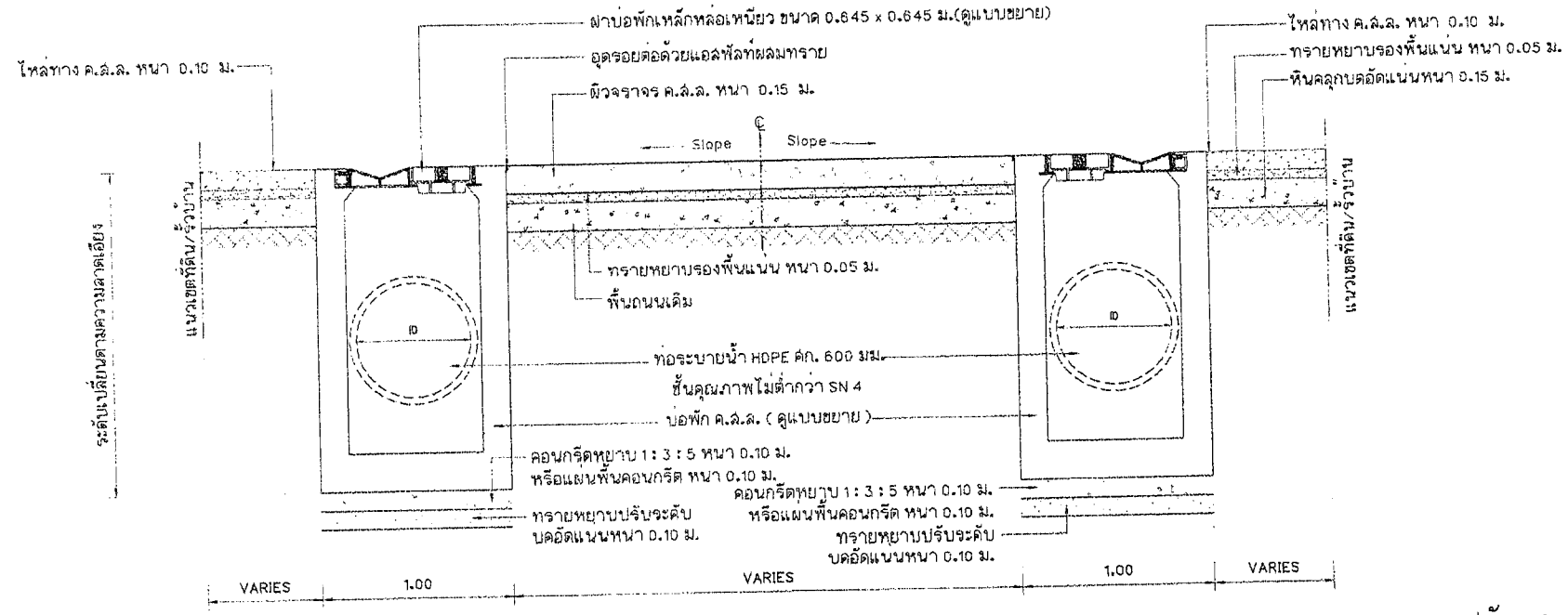

แบบขยายรูปตัด 2

มาตราส่วน 1 : 25

สำนักการช่างเทศบาลนครปากเกร็ด

โครงการ
กอลร้างปรับปรุงถนน คสล.
บริเวณหมู่บ้านคำทองวิลล่า

สถานที่ตั้งโครงการ
บริเวณ หมู่บ้านคำทองวิลล่า

สำรวจ
(นายทนง ปันลุยาน)
(นายรัชชานนท์ จมปากะนิมาร์)

เขียนแบบ
(นายอัครชัย แจ้งสว่าง)

หัวหน้างานจัดทำแบบ
(นายวิชรากรณ์ สมศักดิ์)

สถาปนิก
ออกแบบ
(นางสาวประภากร บนทจันทร์)

วิศวกรโยธา
ออกแบบ
(นายพรชนต เชมะพัฒนสมาน)

หัวหน้าฝ่ายวิศวกรรม
ตรวจ
(นายเจน จำลองราช)

รก.ผู้อำนวยการส่วนควบคุมการก่อสร้าง
ตรวจ
(นายวิศิว์ ชัยรุ่งเรือง)

ผู้อำนวยการสำนักการช่าง
เห็นชอบ
(นายนพดร หรังพราย)

ปลัดเทศบาล
เห็นชอบ
(นายอุทร บุญสิริชูโต)

นายกเทศมนตรี
อนุมัติ
(นายวิชัย บรรลาศักดิ์)

ทะเบียนแบบเลขที่	วัน / เดือน / ปี
กล. 17 / 2564	30 / 07 / 2563
แผ่นที่	รวม
08	21

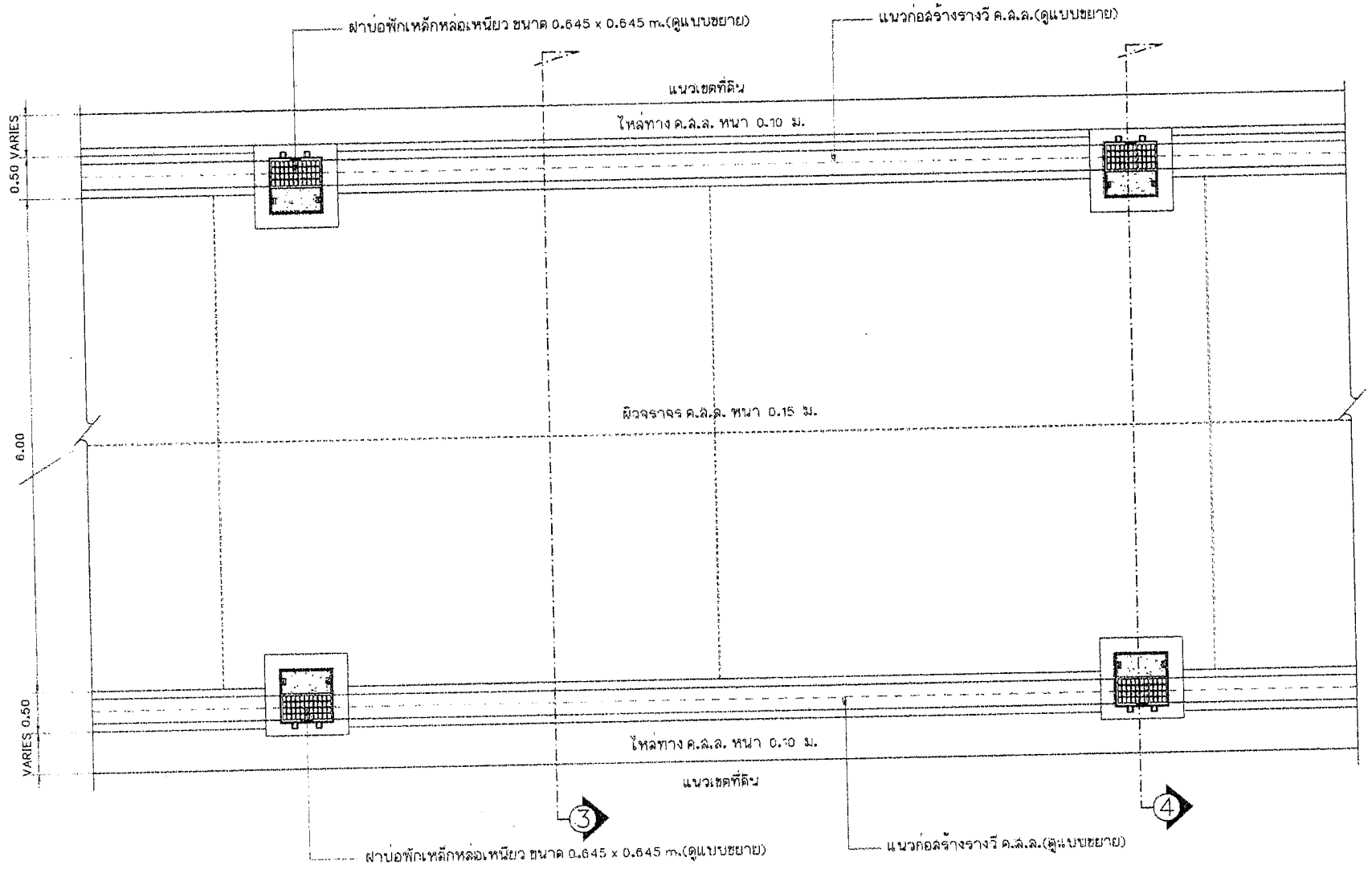

แปลนถนน และ การวางบ่อพัก คสล. ช่วง 6.00 เมตร

มาตราส่วน 1 : 50

สำนักการช่างเทศบาลนครปากเกร็ด

โครงการ
ก่อสร้างปรับปรุงถนน คสล.
บริเวณหมู่บ้านคำทองวิลล่า

สถานที่ตั้งโครงการ
บริเวณ หมู่บ้านคำทองวิลล่า

สำรวจ
(นายทนง ปิ่นสุข)
(นายรัชชานนท์ จิมปากะบันทิ)

เขียนแบบ
(นายอัครชัย แจ้งสว่าง)

หัวหน้างานสัญญาแบบ
(นายวัชรากรณ์ สมศักดิ์)

สถาปนิก ออกแบบ
(นางสาวประภากร บนทจันทร์)

วิศวกรโยธา ออกแบบ
(นายพรชเนศ เชมะพัฒนสมาน)

หัวหน้าฝ่ายวิศวกรรม ตรวจ
(นายเฉลิม จำลองราย)

รก.ผู้อำนวยการส่วนควบคุมการก่อสร้าง ตรวจ
(นายวิศวุชัยรุ่นเรือง)

ผู้อำนวยการสำนักการช่าง เห็นชอบ
(นายนพกร หวังพราย)

ปลัดเทศบาล เห็นชอบ
(นายสุทร บุญลิจิตโต)

นายกเทศมนตรี อนุมัติ
(นายวิชัย บวรลาศักดิ์)

ทะเบียนแบบเลขที่	วัน / เดือน / ปี
คส. 17 / 2564	30 / 07 / 2563
แผ่นที่	รวม
09	21

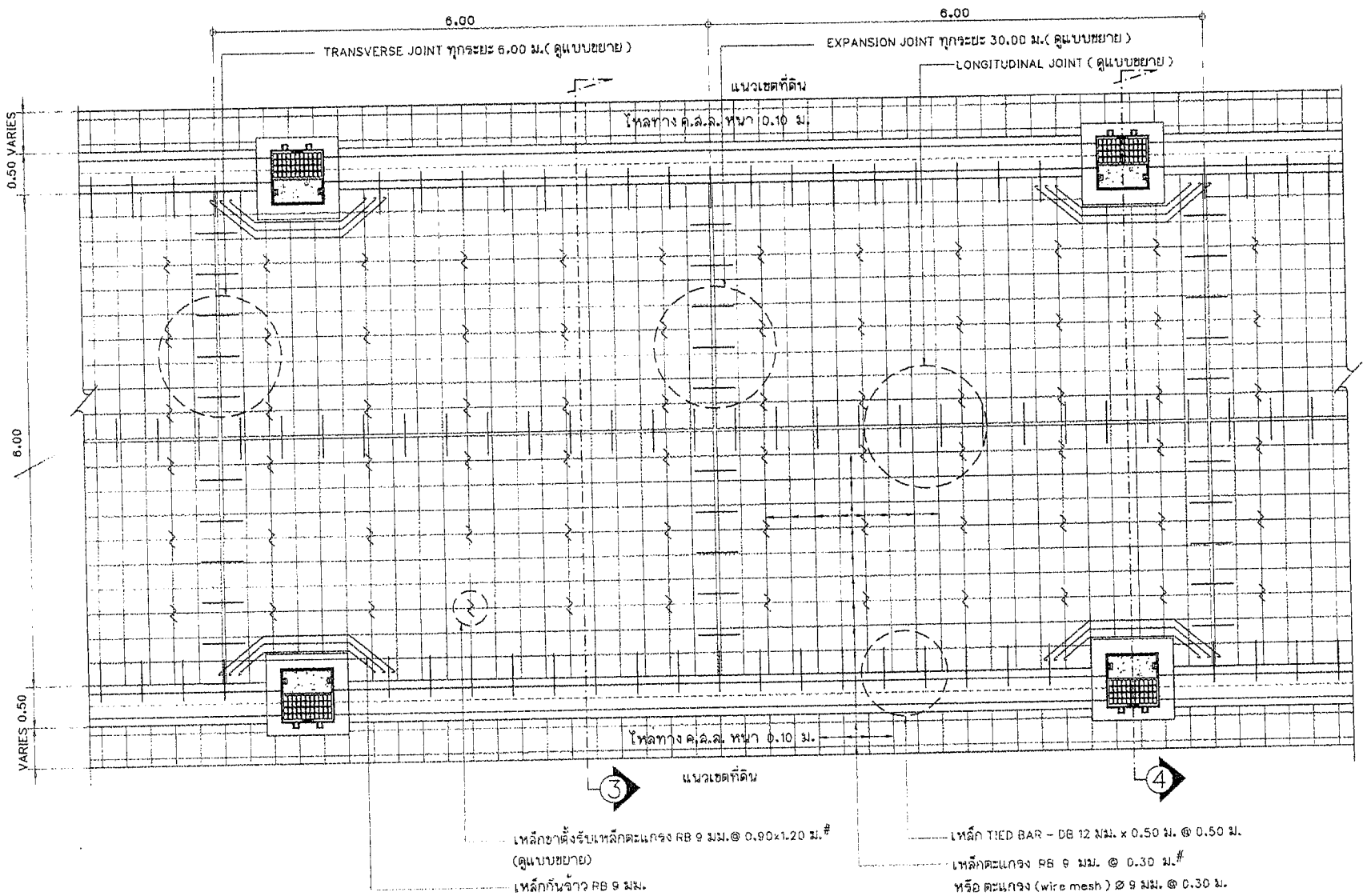

แปลนการวางเหล็กตะแกรงและรอยต่อถนน คสล. ช่วง 6.00 เมตร

มาตราส่วน 1 : 50

สำนักการช่างเทศบาลนครปากเกร็ด

โครงการ
ก่อสร้างปรับปรุงถนน คสล.
บริเวณหมู่บ้านคำทองวิลล่า

สถานที่ตั้งโครงการ
บริเวณ หมู่บ้านคำทองวิลล่า

สำรวจ
(นายทนง ปันลุง)
(นายรัชชาบนท์ จิมปากะนันท์)

เขียนแบบ
(นายอัครชัย แจ้งสว่าง)

หัวหน้างานจัดทำแบบ
(นายวิชชากรณ์ ลบลักดิ์)

สถาปนิก ออกแบบ
(นางสาวประภากร นนทจันทร์)

วิศวกรโยธา ออกแบบ
(นายพรชเนค เอมะพัฒนสมาน)

หัวหน้าฝ่ายวิศวกรรม ตรวจ
(นายเจน จำลองราย)

รก.ผู้อำนวยการส่วนควบคุมการก่อสร้าง ตรวจ
(นายวิศว์ ชัยวุฒเจือง)

ผู้อำนวยการสำนักการช่าง เห็นชอบ
(นายนพกร หวังพราย)

ปลัดเทศบาล เห็นชอบ
(นายสุทร บุญสิริชูโต)

นายกเทศมนตรี อนุมัติ
(นายวิชัย บรรดาลักดิ์)

ทะเบียนแบบเลขที่	วัน / เดือน / ปี
กส. 17 / 2564	30 / 07 / 2563
แผ่นที่	รวม
10	21

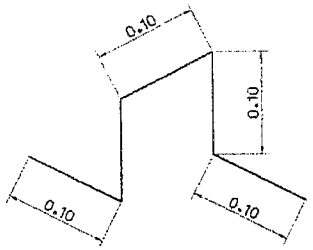

แบบขยายเหล็กขาตั้งรับเหล็กตะแกรง

มาตราส่วน 1 : 5

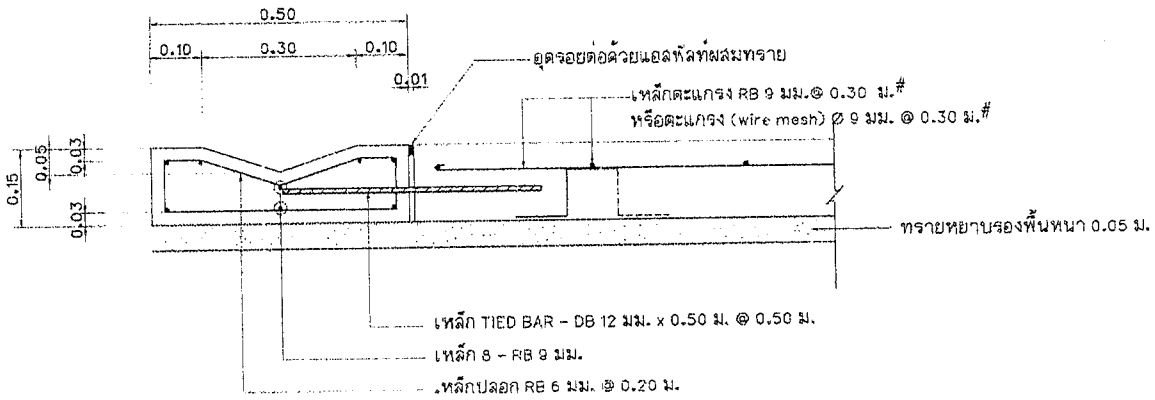

ขยายตัดรางวี คสล.

มาตราส่วน 1 : 10

สำนักการช่างเทศบาลนครปากเกร็ด	
โครงการ ก่อสร้างปรับปรุงถนน คสล. บริเวณหมู่บ้านคำทองวิลล่า	
สถานที่ตั้งโครงการ บริเวณ หมู่บ้านคำทองวิลล่า	
สำรวจ (นายทนง ปินสุข) (นายจิรชานนท์ จัมปากะนันท์)	
เขียนแบบ (นายอัครชัย แจ้งสว่าง)	
หัวหน้างานสัญญาและแบบ (นายวัชรากรณ์ ลิมศักดิ์)	
สถาปนิก (นางสาวประภากร นนทจันทร์)	ออกแบบ
วิศวกรโยธา (นายทรธเนศ เธมะพัฒนสมาน)	ออกแบบ
หัวหน้าฝ่ายวิศวกรรม (นายเจน จำลองราช)	ตรวจ
รก.ผู้อำนวยการส่วนควบคุมการก่อสร้าง (นายวิศว์ ชัยรุ่งเรือง)	ตรวจ
ผู้อำนวยการสำนักการช่าง (นายนพดร ทรัพทราย)	เห็นชอบ
ปลัดเทศบาล (นายสุทร บุญสิริสุโต)	เห็นชอบ
นายกเทศมนตรี (นายวิชัย บรรดาศักดิ์)	อนุมัติ
ทะเบียนแบบเลขที่	วัน / เดือน / ปี
กส. 17 / 2564	30 / 07 / 2563
แผ่นที่	รวม
16	21

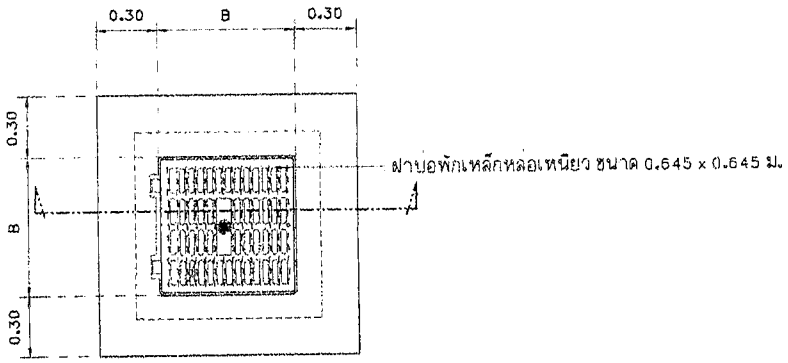

แปลนขยายบ่อพัก(หัวมุม)

มาตราส่วน 1 : 25

แบบขยายตราสัญญาลักษณ์เทศบาลฯ

มาตราส่วน 1 : 25

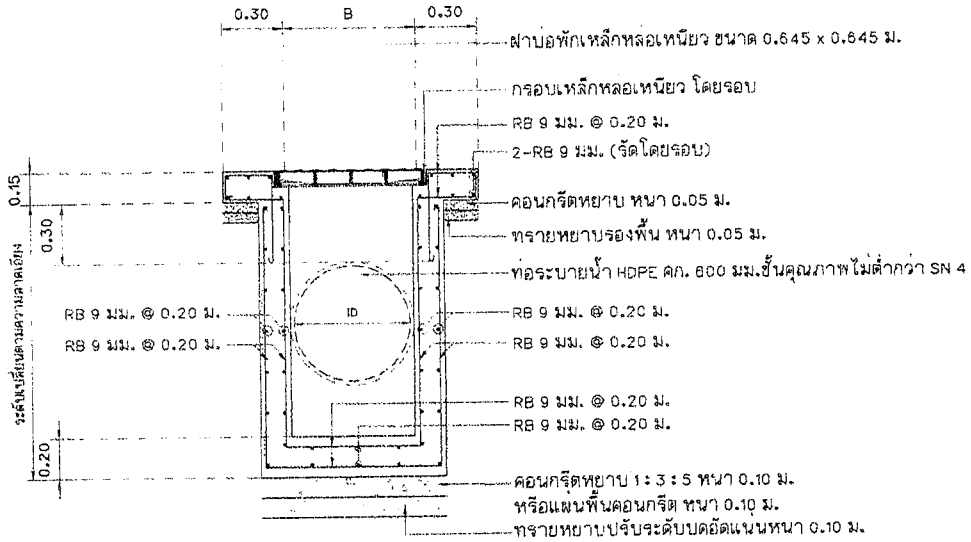

แบบขยายรูปตัดการเสริมเหล็ก บ่อพัก(หัวมุม)

มาตราส่วน 1 : 25

สำนักการช่างเทศบาลนครปากเกร็ด

โครงการ
ก่อสร้างปรับปรุงถนน คสล.
บริเวณหมู่บ้านคำทองวิลล่า

สถานที่ตั้งโครงการ
บริเวณ หมู่บ้านคำทองวิลล่า

สำรวจ
(นายทนง ปิ่นสุข)
(นายรัชชานนท์ จิมปากะนับ)

เขียนแบบ
(นายอัครชัย แจ้งสว่าง)

หัวหน้างานจัดทำแบบ
(นายวัชรากรณ์ ลิมลักดิ์)

สถาปนิก
(นางสาวประภากร นนทจันทร์)

วิศวกรโยธา
(นายทรงเนต เอมะพิสนลมาน)

หัวหน้าฝ่ายวิศวกรรม
(นายเจน จำลองราช)

รก.ผู้อำนวยการส่วนควบคุมการก่อสร้าง
(นายวิชัย ชัยรุ่งเรือง)

ผู้อำนวยการสำนักการช่าง
(นายนพกร หวังพราย)

ปลัดเทศบาล
(นายสุทร บุญสิริชูโต)

นายกเทศมนตรี
(นายวิชัย บรรลาลักดิ์)

ทะเบียนแบบเลขที่	วัน / เดือน / ปี
กส. 17 / 2564	30 / 07 / 2563
แผ่นที่	รวม
17	21

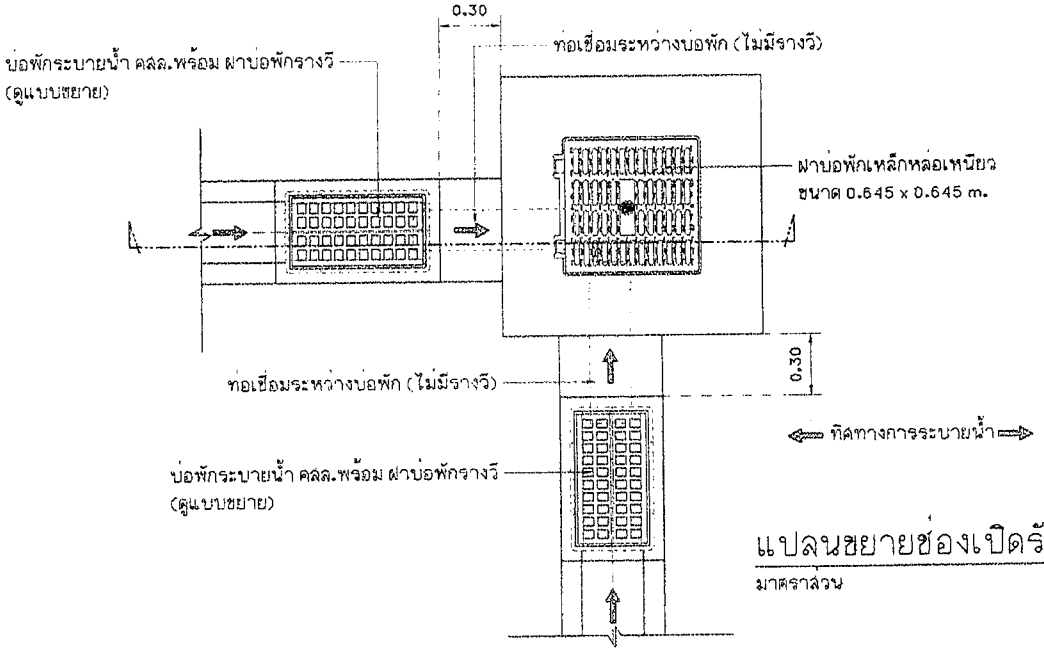

แปลนขยายช่องเปิดรับน้ำบ่อพัก(หัวมุม)

มาตราส่วน 1 : 25

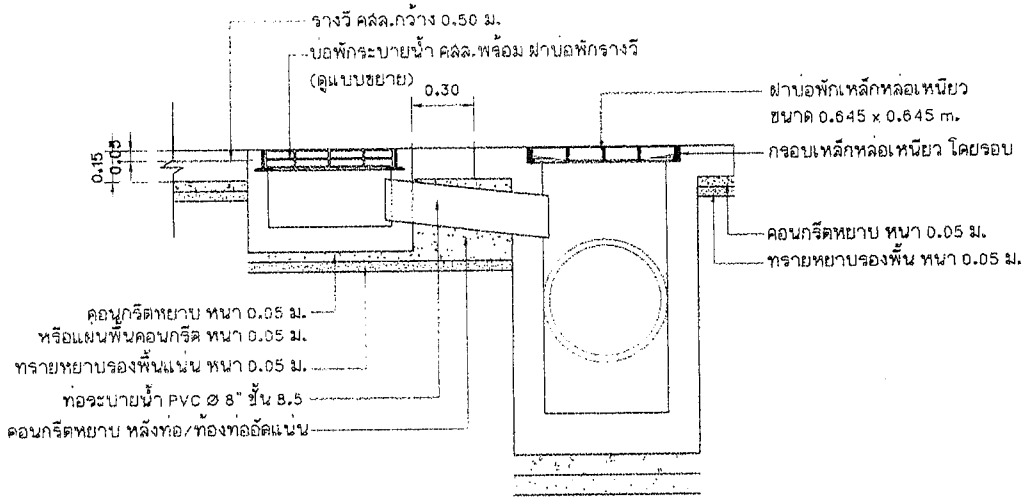

แบบขยายรูปตัดการเชื่อมต่อท่อ บ่อพัก(หัวมุม)

มาตราส่วน 1 : 25

สำนักการช่างเทศบาลนครปากเกร็ด

โครงการ
ก่อสร้างปรับปรุงถนน คสล.
บริเวณหมู่บ้านลำทองวิลล่า

สถานที่ตั้งโครงการ
บริเวณ หมู่บ้านลำทองวิลล่า

สำรวจ
(นายทนง ปิ่นสุข)
(นายรัชชานนท์ จิมปากระนัย)

เขียนแบบ
(นายอัครชัย แจ้งสว่าง)

หัวหน้างานจัดทำแบบ
(นายรัชชากรณ์ สมจักดี)

สถาปนิก
ลงนามแบบ
(นางสาวประภากร พนทจันทร์)

วิศวกรโยธา
ลงนามแบบ
(นายพรชนก เชมะพัฒนสมาน)

หัวหน้าฝ่ายวิศวกรรม
ตรวจ
(นายเจน จำลองราช)

รก.ผู้อำนวยการส่วนควบคุมการก่อสร้าง
ตรวจ
(นายริสุว์ ชัยรุ่งเรือง)

ผู้อำนวยการสำนักการช่าง
เห็นชอบ
(นายพงศ์ร หวังพิราบ)

ปลัดเทศบาล
เห็นชอบ
(นายสุทร บุญสิริชูโต)

นายกเทศมนตรี
อนุมัติ
(นายวิชัย บรรดาศักดิ์)

ทะเบียนแบบเลขที่	วัน / เดือน / ปี
กล. 17 / 2564	30 / 07 / 2563
แผ่นที่	รวม
18	21

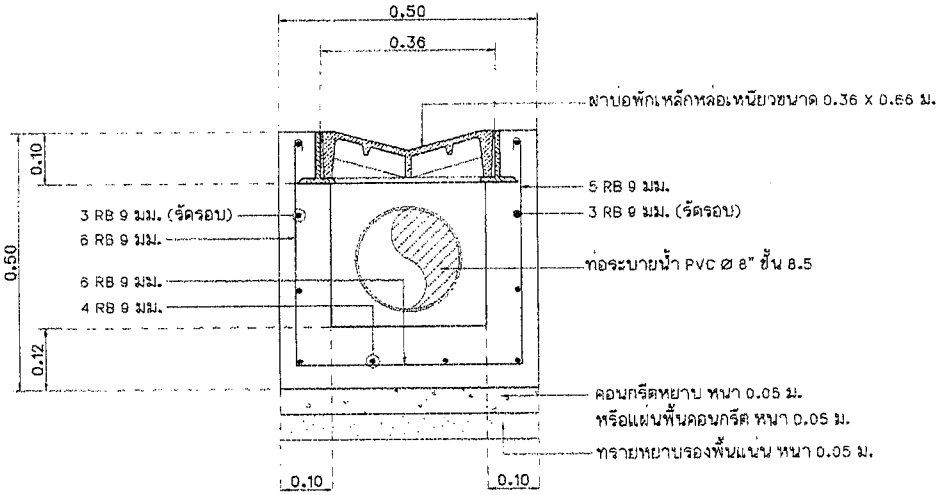

แบบขยายรูปตัด ① บ่อพักระบายน้ำ คสล. พร้อม ฝาบ่อพักรางวี

มาตราส่วน 1 : 10

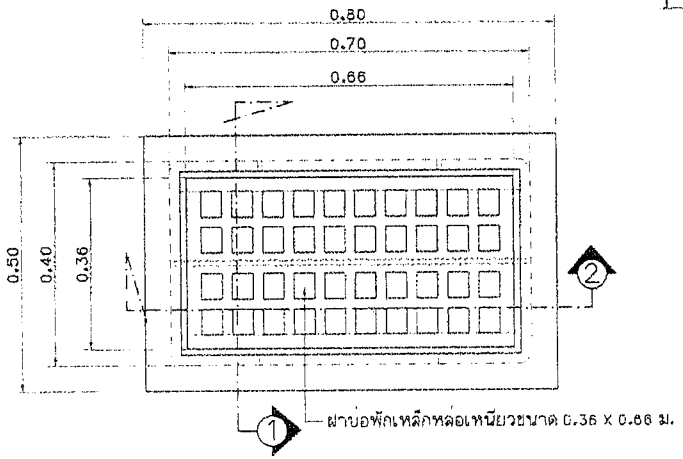

แบบขยายฝาบ่อพักรางวีเหล็กหล่อเหนียว

มาตราส่วน 1 : 10

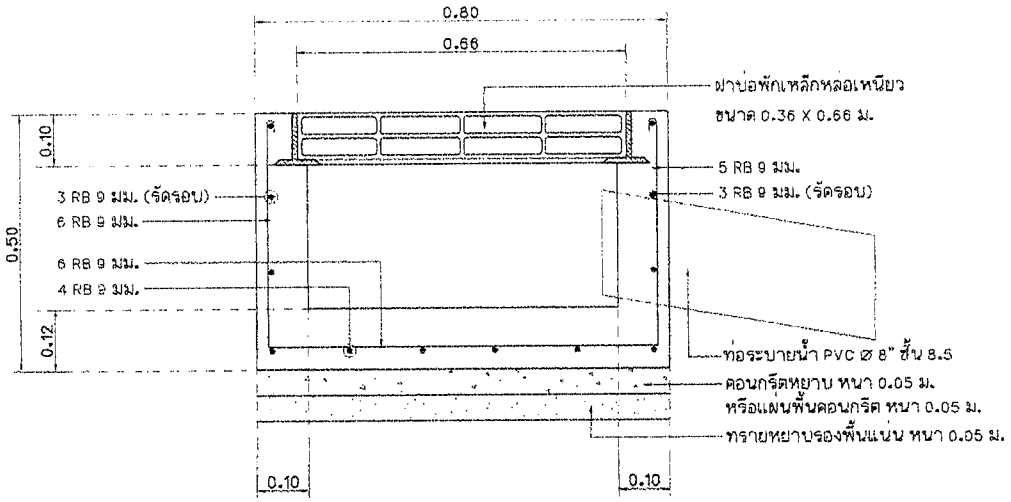

แบบขยายรูปตัด ② บ่อพักระบายน้ำ คสล. พร้อม ฝาบ่อพักรางวี

มาตราส่วน 1 : 10

สำนักการช่างเทศบาลนครปากเกร็ด

โครงการ
ก่อสร้างปรับปรุงถนน คสล.
บริเวณหมู่บ้านคำทองวิลล่า

สถานที่ตั้งโครงการ
บริเวณ หมู่บ้านคำทองวิลล่า

สำรวจ
(นายทนง ขันลุ่ย)
(นายรัชชานนท์ จันปากะนัน)

เขียนแบบ
(นายอัครชัย แจ้งสว่าง)

หัวหน้างานวัดผังแบบ
(นายวิชัยรากรณ์ สมศักดิ์)

สถาปนิก ผ่านแบบ
(นางสาวประภากร นนทจันทร์)

วิศวกรโยธา อนุมัติแบบ
(นายพรชเนศ เชมะพัฒนสมาน)

หัวหน้าฝ่ายวิศวกรรม ตรวจ
(นายเจน จำลองราษ)

รก.ผู้อำนวยการส่วนควบคุมการก่อสร้าง ตรวจ
(นายวีรวุฒิ ชัยรุ่งเรือง)

ผู้อำนวยการสำนักการช่าง เห็นชอบ
(นายนพกร หวังพิราย)

ปลัดเทศบาล เห็นชอบ
(นายสุทธร บุญลีรัชโต)

นายกเทศมนตรี อนุมัติ
(นายวิชัย บรรดาศักดิ์)

ทะเบียนแบบเลขที่	วัน / เดือน / ปี
กส. 17 / 2564	30 / 07 / 2563
แผ่นที่	รวม
19	21

แบบขยาย LONGITUDINAL JOINT c/L

มาตราส่วน 1 : 10

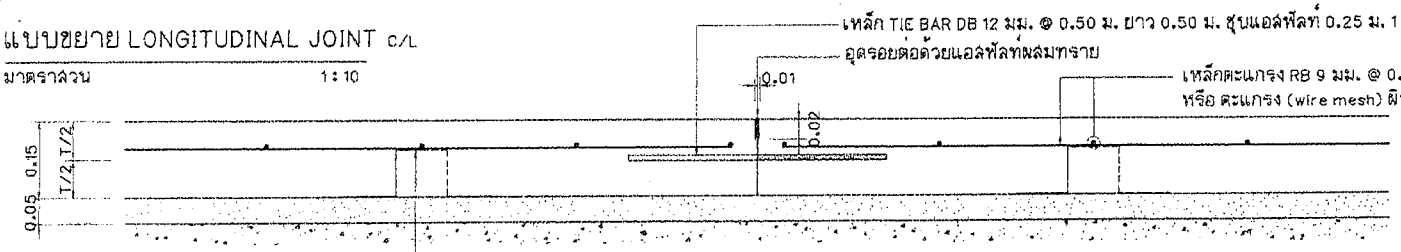

(ดูแบบขยาย)

ทรายหยาบรองพื้นหนา 0.05 ม.
พื้นทางหินคลุกความหนาตามสภาพ
บดอัดแน่นไม่น้อยกว่า
95% MODIFIED PROCTOR TEST หรือ
พื้นถนน คสล. เดิม

แบบขยาย EXPANSION JOINT ทุกระยะ 30.00 ม.

มาตราส่วน 1 : 10

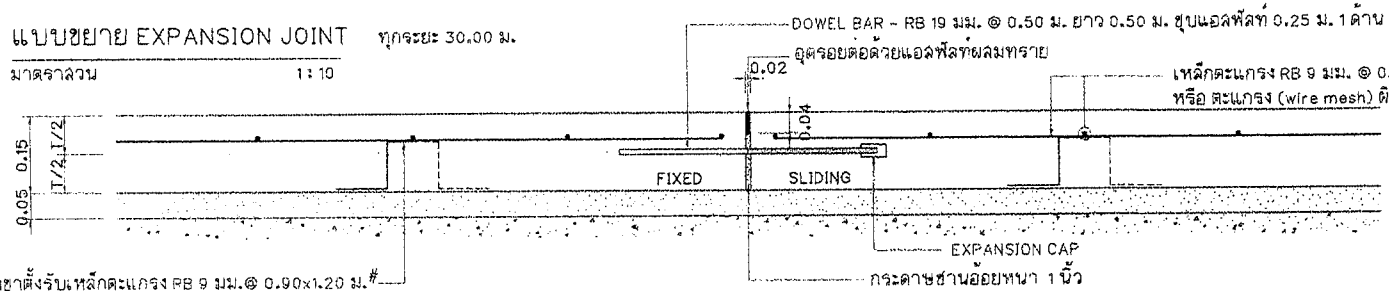

(ดูแบบขยาย)

ทรายหยาบรองพื้นหนา 0.05 ม.
พื้นทางหินคลุกความหนาตามสภาพ
บดอัดแน่นไม่น้อยกว่า
95% MODIFIED PROCTOR TEST หรือ
พื้นถนน คสล. เดิม

แบบขยาย TRANSVERSE JOINT ทุกระยะ 6.00 ม.

มาตราส่วน 1 : 10

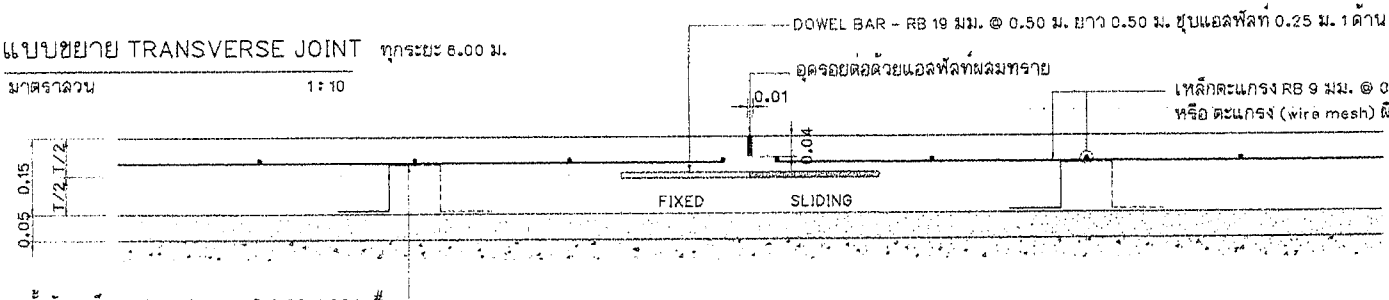

(ดูแบบขยาย)

ทรายหยาบรองพื้นหนา 0.05 ม.
พื้นทางหินคลุกความหนาตามสภาพ
บดอัดแน่นไม่น้อยกว่า
95% MODIFIED PROCTOR TEST หรือ
พื้นถนน คสล. เดิม

แบบขยาย CONSTRUCTION JOINT ทุกระยะการหยุดเทคอนกรีต แต่ละวัน

มาตราส่วน 1 : 10

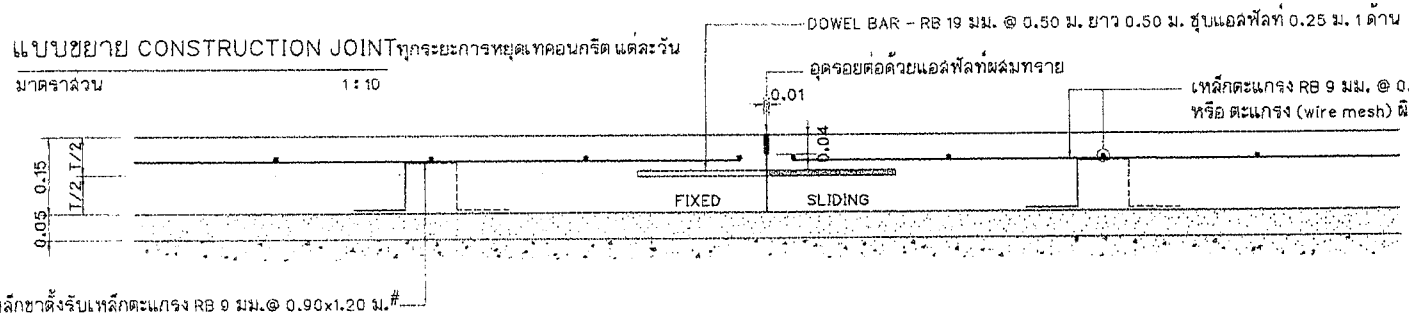

(ดูแบบขยาย)

ทรายหยาบรองพื้นหนา 0.05 ม.
พื้นทางหินคลุกความหนาตามสภาพ
บดอัดแน่นไม่น้อยกว่า
95% MODIFIED PROCTOR TEST หรือ
พื้นถนน คสล. เดิม

สำนักการช่างเทศบาลนครปากเกร็ด

โครงการ
ก่อสร้างปรับปรุงถนน คสล.
บริเวณหมู่บ้านลำทองวิลล่า

สถานที่ตั้งโครงการ
บริเวณ หมู่บ้านลำทองวิลล่า

สำรวจ
(นายทนง ปั้นลุช)
(นายรัชธานนท์ จัมปาภะนันท์)

เขียนแบบ
(นายอัครชัย แจ้งสว่าง)

หัวหน้างานจัดทำแบบ
(นายรัชชากรณ์ ลมศักดิ์)

สถาปนิก ออกแบบ
(นางสาวประภากร นนทจันทร์)

วิศวกรโยธา ออกแบบ
(นายพรสเนห์ เขมะพัฒนสมาน)

หัวหน้าฝ่ายวิศวกรรม ตรวจ
(นายเจน จำลองราช)

รก.ผู้อำนวยการส่วนควบคุมการก่อสร้าง ตรวจ
(นายวิลว์ ชัยจุ้มเรือง)

ผู้อำนวยการสำนักการช่าง เห็นควร
(นายบำเหร็จ หวังพิราย)

ปลัดเทศบาล เห็นชอบ
(นายสุทธิ บุญสิริชูโต)

นายกเทศมนตรี อนุมัติ
(นายวิชัย บรรลาศักดิ์)

ทะเบียนแบบเลขที่	วัน / เดือน / ปี
กล. 17 / 2564	30 / 07 / 2563
แผ่นที่	รวม
20	21

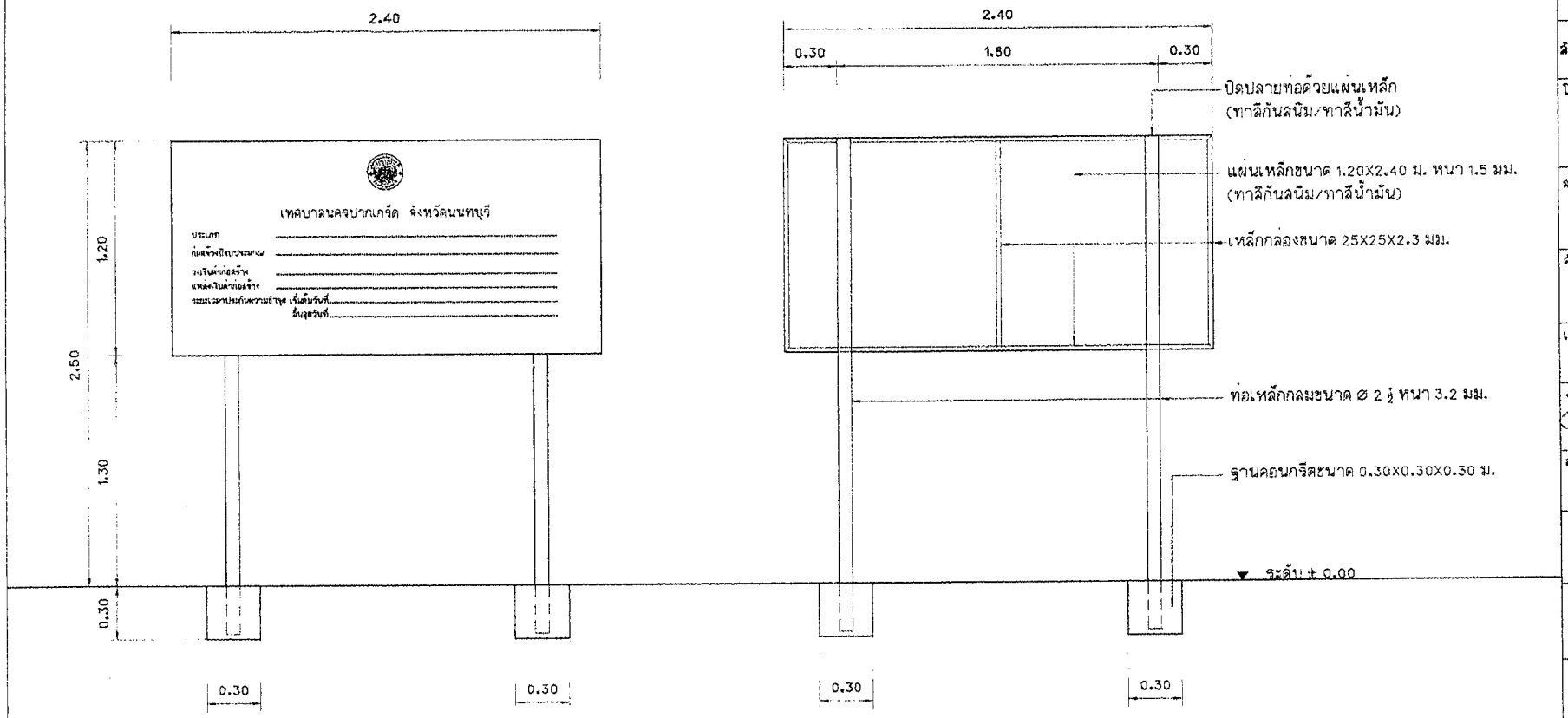

แบบป้ายโครงการ

มาตราส่วน 1:25

หมายเหตุ พื้นป้ายด้านหน้า - ด้านหลัง ทาสีกันสนิม/ทับหน้าด้วยสีน้ำมัน
ตัวอักษรขนาดสูงไม่น้อยกว่า 0.04 ม. ตราเทศบาลขนาด Ø 0.20 ม.

สำนักการช่างเทศบาลนครปากเกร็ด	
โครงการ	ก่อสร้างปรับปรุงถนน คสล. บริเวณหมู่บ้านคำทองวิลล่า
สถานที่ตั้งโครงการ	บริเวณ หมู่บ้านคำทองวิลล่า
สำรวจ	(นายทนง ปิ่นสุข) (นายรัชชานนท์ จิมปากะพันธ์)
เขียนแบบ	(นายอัครชัย แจ้งสว่าง)
หัวหน้างานวัสดุก่อสร้าง	(นายวิชชากรณ์ สมศักดิ์)
สถาปนิก	ออกแบบ (นางสาวประภากร นนทจันทร์)
วิศวกรโยธา	ออกแบบ (นายพรชนนล เอมะพัฒนสมาน)
หัวหน้าฝ่ายวิศวกรรม	ตรวจ (นายเจน จำลองราช)
รก.ผู้อำนวยการส่วนควบคุมการก่อสร้าง	ตรวจ (นายวิศว์ ชัยรุ่งเรือง)
ผู้อำนวยการสำนักการช่าง	เห็นชอบ (นายนิพกร หวังพิชาย)
ปลัดเทศบาล	เห็นชอบ (นายสุทธ บุญสิริสุโต)
นายกเทศมนตรี	อนุมัติ (นายวิชัย บรรดาศักดิ์)
ทะเบียนแบบเลขที่	วัน / เดือน / ปี
กส. 17 / 2564	30 / 07 / 2563
แผ่นที่	รวม
21	21